マテリアル＆ツール

レンタル総合カタログ

株式会社 井ノ上
INOUE CORPORATION

【高崎白衣大観音改修時】

VOL. 7

目　次

仮設材関係	建枠・布板他	2
	先行手摺・幅木（改正労働安全衛生規則対応）	6
	パイプ・クランプ他	13
	仮囲・ゲート各種	15
安全用品	ネット・シート他	24
ハウス関係	仮設ハウス	27
	トイレ・シャワー他	30
測量機器	レベル他	31
土木用機械	土木用機械各種	32
エレベーター	エレベーター各種	38
リフト	リフト各種	41
クレーン	クレーン各種	47
賃貸条件		57
事業所所在地		58
発注書		巻末

建枠	調整枠	調整枠	調整枠
TF−1217B	TF−1212	TF−1209	A−417
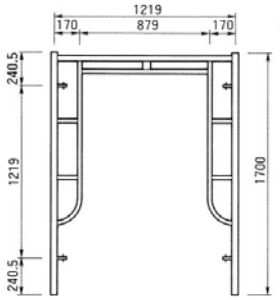	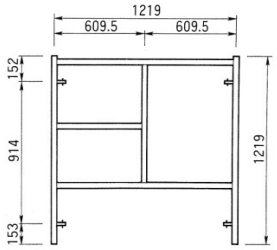	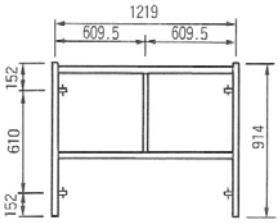	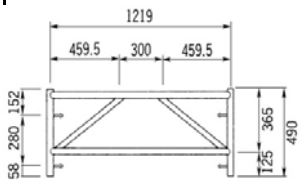
15．9kg	14．0kg	11．0kg	9．0kg
建枠	調整枠	調整枠	調整枠
TF−917D	TF−912	TF−909	TF−904
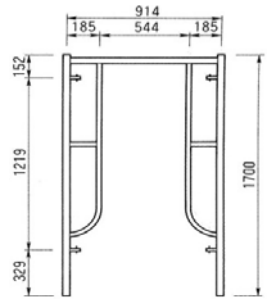	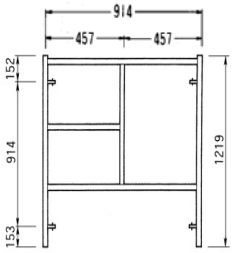	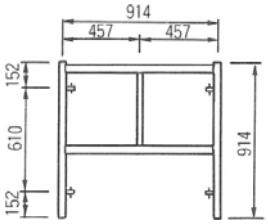	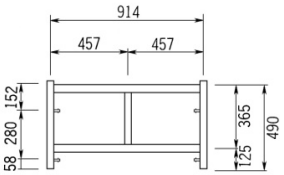
13．9kg	12．5kg	9．5kg	8．5kg
建枠	調整枠	調整枠	ブラケット枠
TF−617	TF−612	TF−609	A-6117
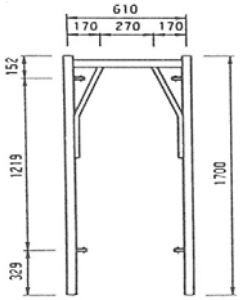	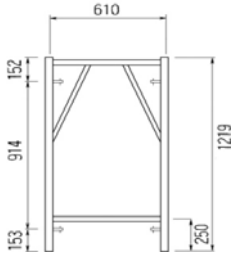	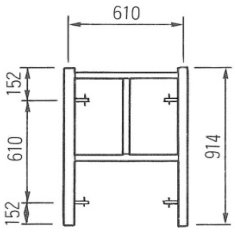	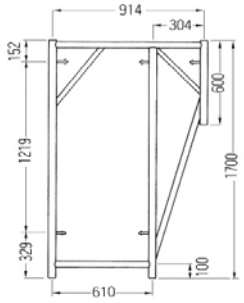
11．7kg	10．5kg	9．0kg	17．0kg
建枠	調整枠	ブラケット枠	ロック付連結ピン
TF−717	TF−709	A-9117	A−20LN
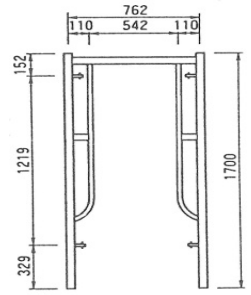	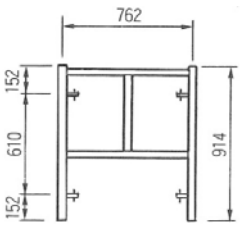	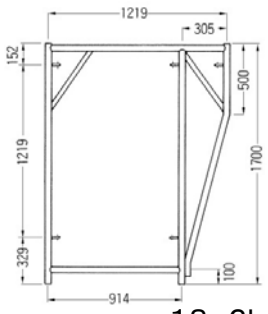	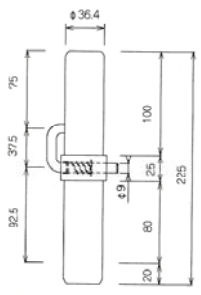
12．9kg	8．0kg	18．2kg	0．60kg

INOUE

鋼製布板

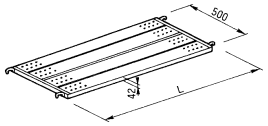

記号	L	重量
LC-1	1829	15.6
LC-1500K	1524	13.5
LC-1200	1219	11.3
LC-900	914	9.1
LC-600	610	7.0

鋼製補助布板

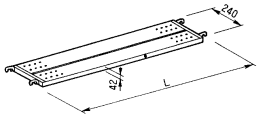

記号	L	重量
LC-240K	1829	8.7
LC-2415	1524	7.4
LC-2412	1219	6.3
LC-2490	914	5.2
LC-2460	610	4.2

スキ間板 500

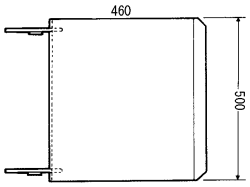

滑止付

6．6kg

スキ間板 240

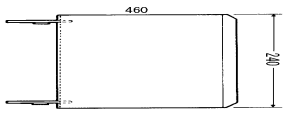

滑止付

3．4kg

ジャッキベース A－752

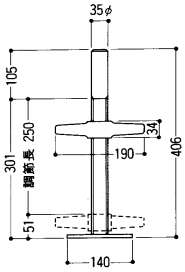

3．8kg

ロングベース A－752L

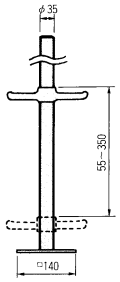

4．4kg

自在ジャッキベース

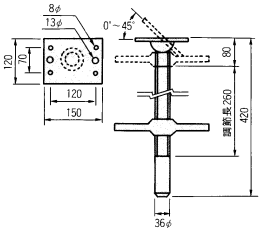

4．1kg

サポートジャッキ

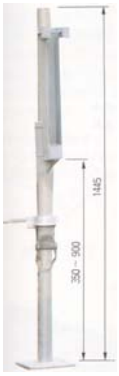

9．0kg

ブレース

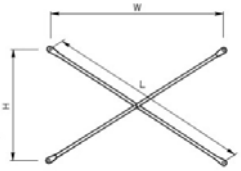

記号	寸法（H×W）	（全長）L
XF-1718	1219×1829	(2198)
XF-1715	1219×1524	(1952)
XF-1712	1219×1219	(1724)
XF-1218	914×1829	(2045)
XF-1215	914×1524	(1777)
XF-1212	1219× 914	(1524)
XF-1209	914× 914	(1293)
XF-918	610×1829	(1928)
XF-915	610×1524	(1642)
XF-912	1219× 610	(1363)
XF-909	914× 610	(1099)
XF-906	610× 610	(863)
A-16	280×1524	(1549)
A-16S	280×1829	(1850)
A-16A	280×1219	(1251)
A-16B	280× 914	(956)
A-16C	280× 610	(671)

●交叉筋違早見表

スパーン	1829mm	1524mm	1219mm	914mm	610mm
鋼製布板	LC-1	LC-1500	LC-1200	LC-900	LC-600
建枠1219巾					
A-4064	XF-1718	XF-1715	XF-1712	A-012	XF-912
TF-1217B	XF-1718	XF-1715	XF-1712	A-012	XF-912
A-405	XF-1718	XF-1715	XF-1712	A-012	XF-912
TF-1212	XF-1218	XF-1215	XF-1212	A-19S	XF-909
TF-1209	XF-918	XF-915	XF-912	A-09	XF-906
A-417	A-16S	A-16	A-16A	A-16B	A-16C
AB-1809	XF-918	XF-915	XF-912	A-09	XF-906
AB-1209	XF-918	XF-915	XF-912	A-09	XF-906
建枠914巾					
A-3064	XF-1718	XF-1715	XF-1712	A-012	XF-912
TF-917D	XF-1718	XF-1715	XF-1712	A-012	XF-912
A-305	XF-1718	XF-1715	XF-1712	A-012	XF-912
TF-912	XF-1218	XF-1215	XF-1212	A-19S	XF-909
TF-909	XF-918	XF-915	XF-912	A-09	XF-906
TF-904	A-16S	A-16	A-16A	A-16B	A-16C
建枠610巾					
A-6117S	XF-1718	XF-1715	XF-1712	A-012	XF-912
A-615	XF-1718	XF-1715	XF-1712	A-012	XF-912
AB-612	XF-1218	XF-1215	XF-1212	A-19S	XF-909
AB-609	XF-918	XF-915	XF-912	A-09	XF-906
AB-604	A-16S	A-16	A-16A	A-16B	A-16C

アームロック

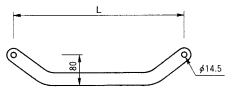

記号	L	重量
A-121	236.5	0.23
A-122	325.0	0.32
A-123	419.0	0.42
A-125	331.5	0.40
A-126	739.0	0.74
A-127A	507.5	0.44
A-128	826.0	0.80

階段

SSF－1718

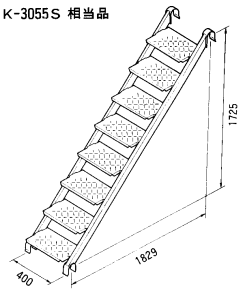

27．5kg

階段(アルミ)

ASSF－1718

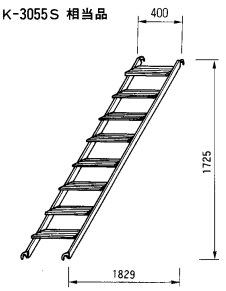

12．2kg

垂直梯子

TR-17・TR17T

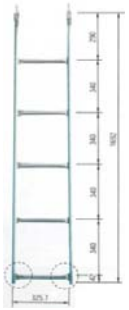

最上部は
R手摺仕様
(TR17T)

端部

9．1kg・14．0kg

●アームロック早見表

1219幅

上段枠 / 下段枠	A-4064	TF-1217B	A-405	TF-1212	TF-1209	A-417	AB-1809	AB-1209
A-4064	A-126	A-123	A-125	A-125	A-125	A-121	A-125	A-125
TF-1217B	A-128	A-127A	A-123	A-123	A-123	A-122	A-123	A-123
A-405	A-126	A-123	A-125			A-121	A-125	
TF-1212	A-126	A-123				A-121		
TF-1209	A-126	A-123				A-121		
A-417	A-126	A-123						
AB-1809	A-126	A-123				A-121		
AB-1209	A-126	A-123				A-121		

914幅

上段枠 / 下段枠	A-3064	TF-917D	A-305	TF-912	TF-909	TF-904
A-3064	A-126	A-127A	A-125			A-121
TF-917D	A-126	A-127A				A-121
A-305	A-126	A-127A				A-121
TF-912	A-126	A-127A				A-121
TF-909	A-126	A-127A				A-121
TF-904	A-126	A-127A				

610幅

上段枠 / 下段枠	TF-617	A-615	TF-612	TF-609	TF-604
TF-617	A-127A	A-125			A-121
A-615	A-127A				A-121
TF-612	A-127A				A-121
TF-609	A-127A				A-121
TF-604	A-127A				

※ 早見表の見方
縦欄に記入してある枠の上に、横欄の枠が乗った場合に適合するアームロックです。

梁枠

3．6m

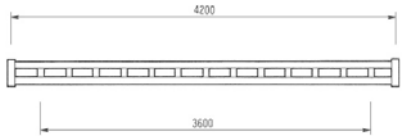

2スパン用

23．6kg

梁枠

5．4m

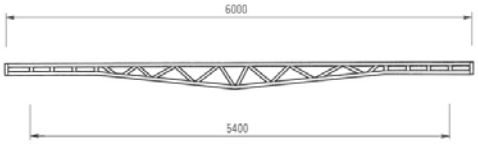

3スパン用

37．7kg

梁枠

7．2m

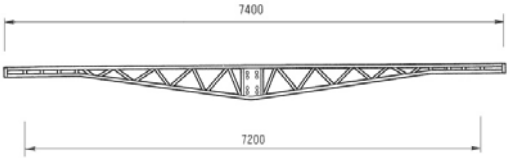

4スパン用

56．0kg

梁わたし

記号	L	重量
1217用	1219	6.8
917用	914	5.7
717用	762	5.3
617用	610	4.9

方杖

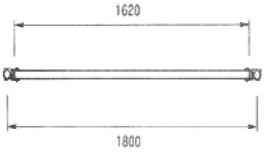

5．5kg

梁受金具

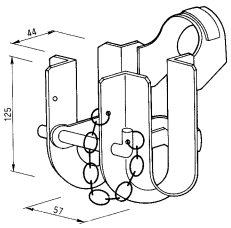

1．8kg

手摺柱

A－25S

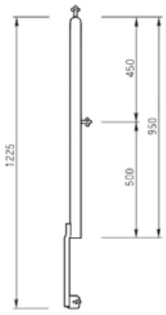

3．4kg

手摺

記号	L	重量
A-31	1829	2.3
A-32	1524	2.0
A-29	1219	1.6
A-27	914	1.2
A-28	610	0.8

エンド手摺

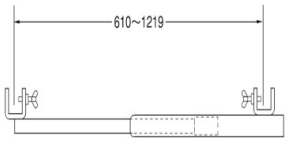

2．4kg

階段用手摺

AT－Ⅱ

1800，1829兼用

5．7kg

ステップガード

階段用開口部手摺

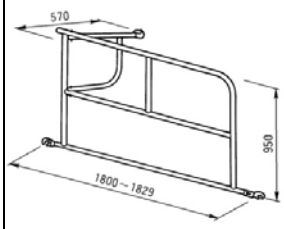

14．8kg

枠網

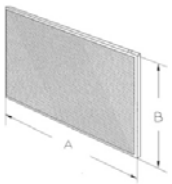

記号	A	B	重量
1800	1814	860	9.2
1500	1524	860	8.0
1200	1219	860	6.8
900	914	860	5.6
600	610	860	4.4

枠網クランプ

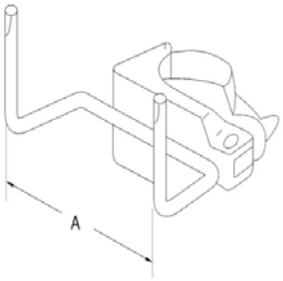

種類	A	重量
42.7	50	0.34
48.6	55	0.36

アルミ　スカイガード

墜落労働災害防止に
3つの効果

「安全性」・「超軽量化」・「美観性」

スカイガード（墜落防止用先行型手すり枠は、枠組足場にそのまま取り付けられ、墜落・転倒などによる労働災害を防止することが出きる「手すり枠」です。

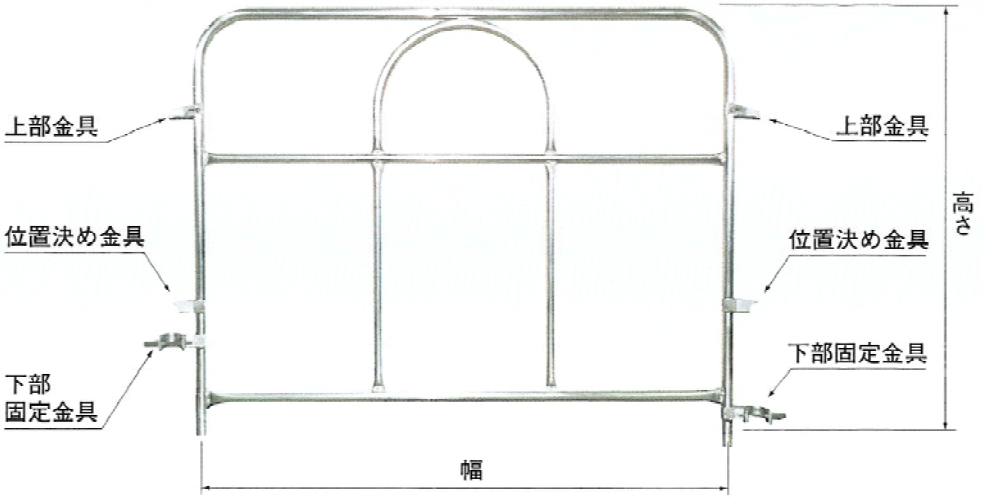

規格	高さ	幅	重量
ASGF-18T	1307	1683	7.0
ASGF-15T	1307	1378	6.4
ASGF-12T	1307	1073	6.0
ASGF-9T	1307	768	5.3

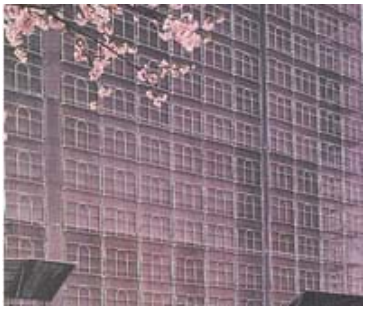

スカイガードの組立手順

① スカイガードの取付

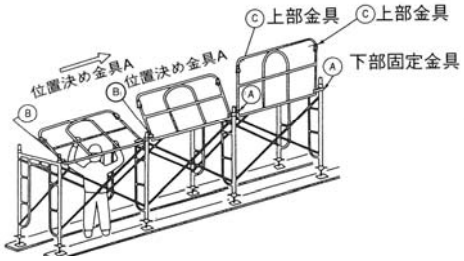

② 床付き布枠、階段を取付けます。

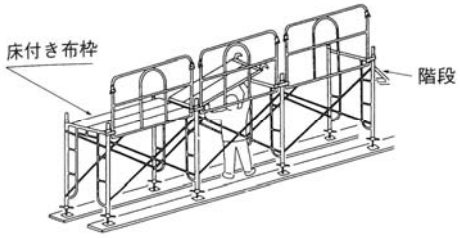

③ 建枠の取付

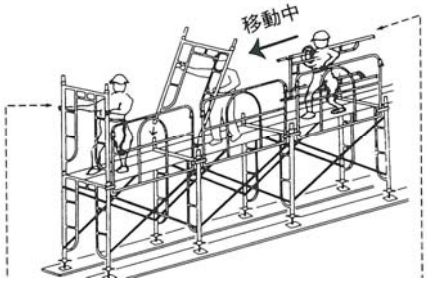

足場の両サイドの建枠を組み立てる場合には、スカイガードの手すりに安全帯を取り付けて作業をして下さい。

作業者が建枠又は交さ筋かいを運搬するときには、必ず肩に担ぐか又は手に持ち、片手はスカイガードの手すりにつかまりながら作業床上を移動することを厳守して下さい。

④ 建枠とスカイガード上部金具との連結
交さ筋かいを躯体側に取り付けます。

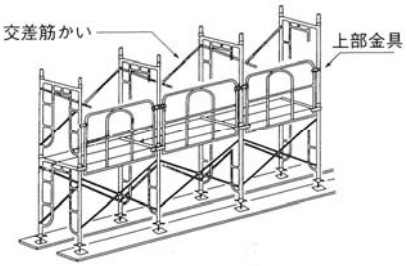

⑤ スカイガードを建枠に取付けます。

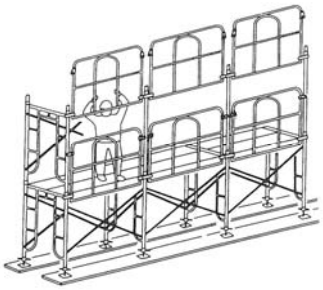

INOUE

Ｆ－１　先付手すりユニット

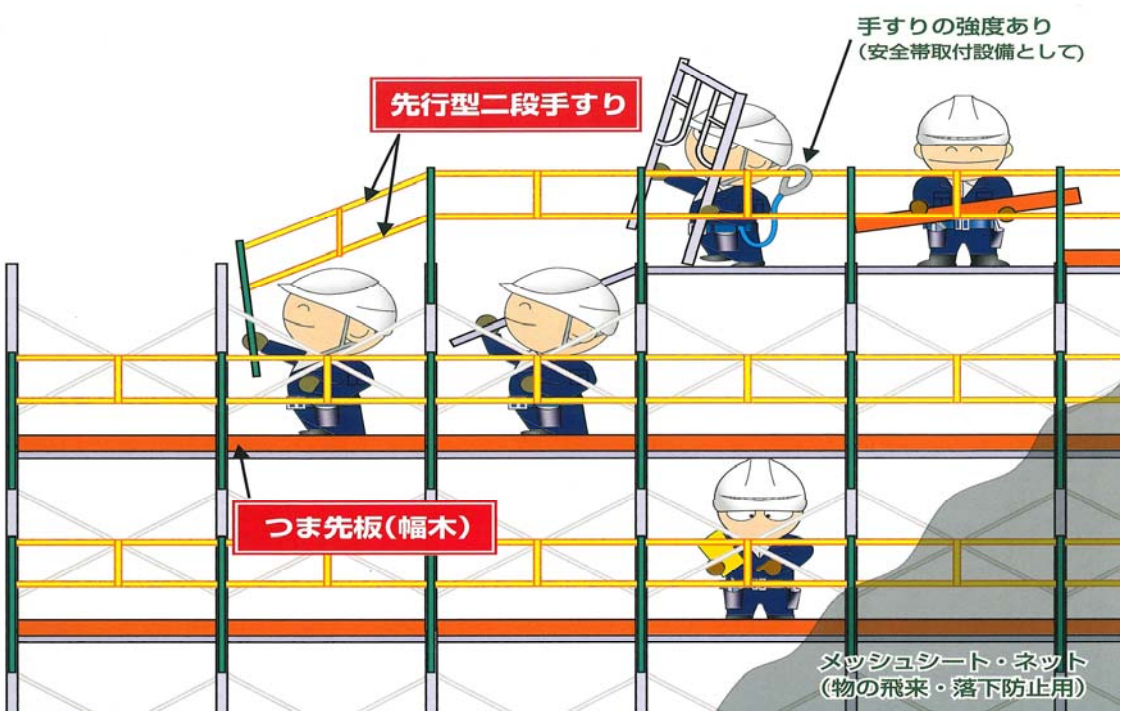

Ｆ－１手すり

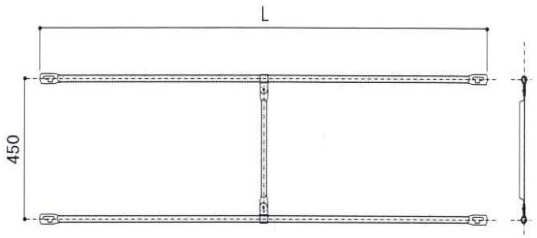

品名	L	重量
FH－18N	1800～1835	4.50
FH－15N	1500～1530	3.70
FH－12N	1200～1225	2.90
FH－09N	900～914	2.30
FH－06N	600～610	1.50

Ｆ－１手すり柱

AC-16NK

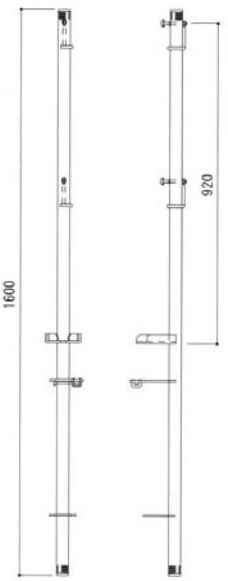

3．0kg

Ｆ－１つま先板

FBSL－18N

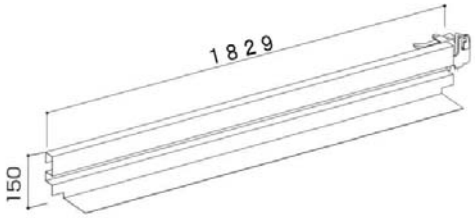

2．6kg

固定金具

FLF－01

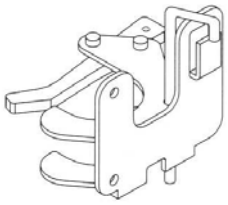

0．55kg

F－1　先行型二段手すり と つま先板　組　立　図

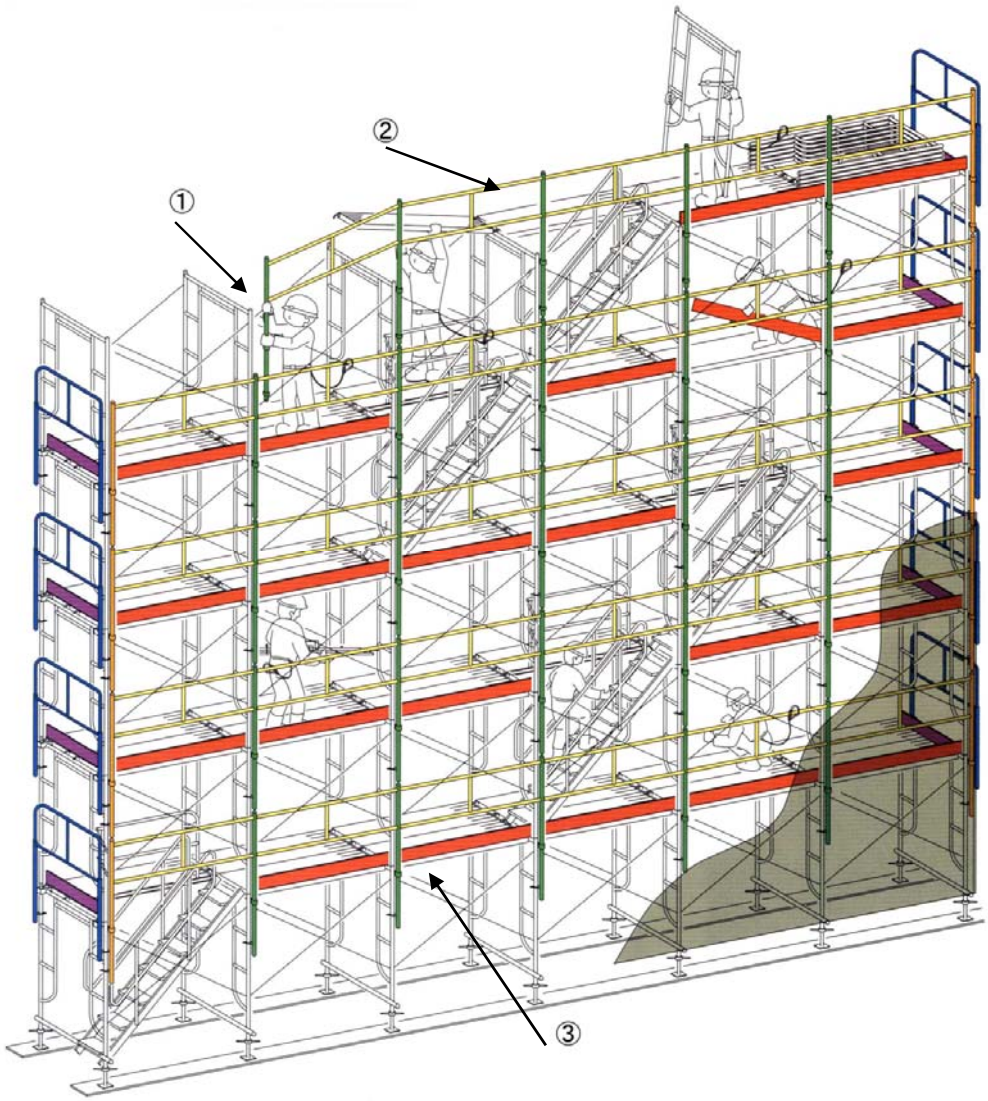

① F－1 手すり支柱
② F－1 手すり
③ F－1 つま先板

NISSO

F-1 先行型二段手すり とつま先板

AC-K タイプ

Saft　Bumpor（セフト　バンパー）

幅木（つま先板）ー すきま塞ぎ板付 ＝横架材取付型

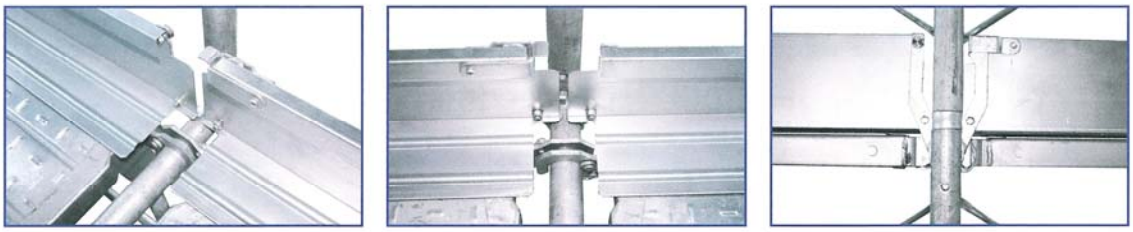

仕様（建わく横架材取付型）

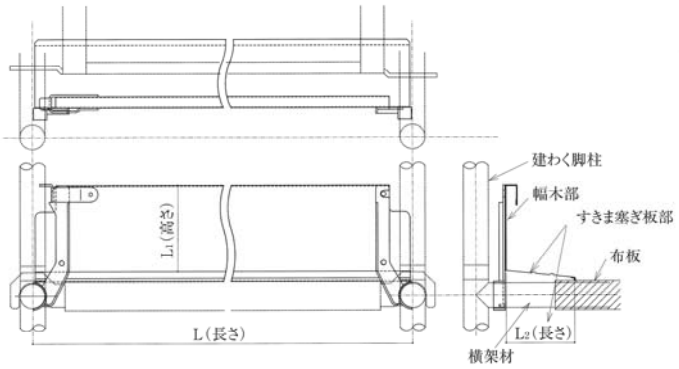

品名	L	L1	L2	重量
SBH-18	1829	150	120	5.40
SBH-15	1524	150	120	4.60
SBH-12	1219	150	120	3.80
SBH-09	914	150	120	3.00
SBH-06	610	150	120	2.10

- ◆　工具を使用せずワンタッチで取り外しが可能です。
- ◆　幅木（つま先板）はL字型になっており、脚注と布板のすきまを塞ぎます。
- ◆　2009年6月1日施行　労働安全衛生規則改正及び部長通達・ガイドラインに対応しております。

幅木（つま先板）―建わく横架材取付型　組立手順

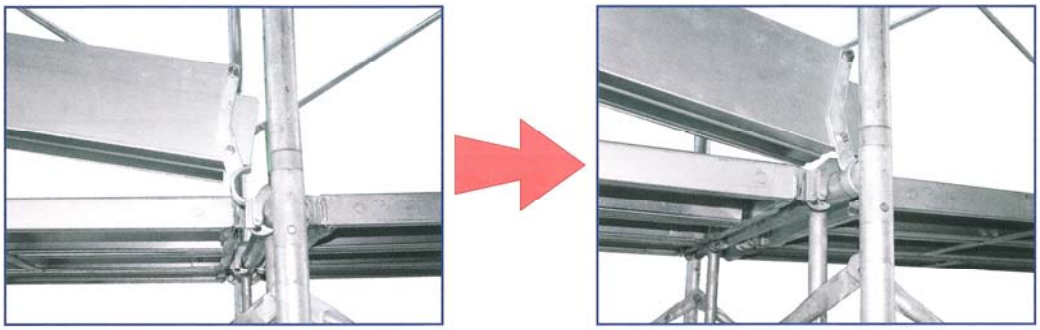

① 建て枠の横架材に金具をかける。

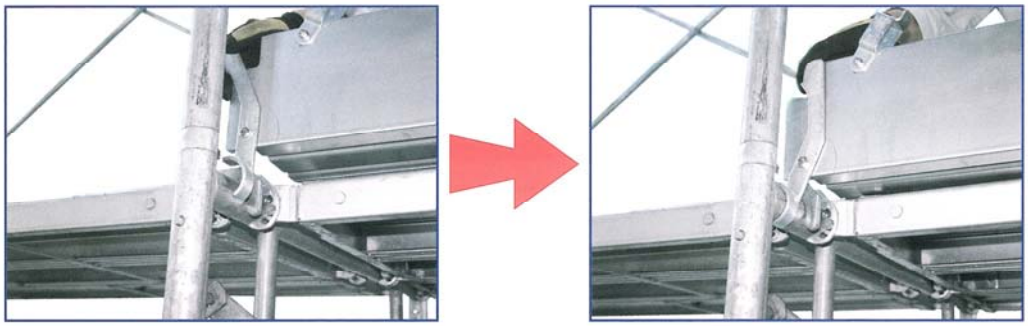

② もう一方の横架材にロック付金具をかける。

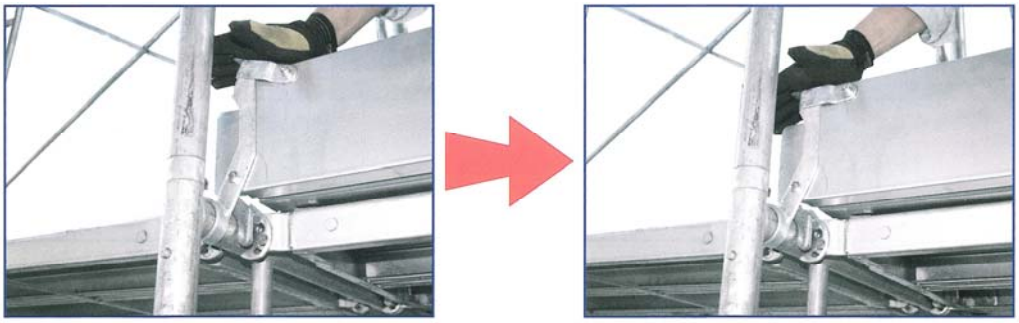

③ロック金具をおろし、固定して取付け完了。

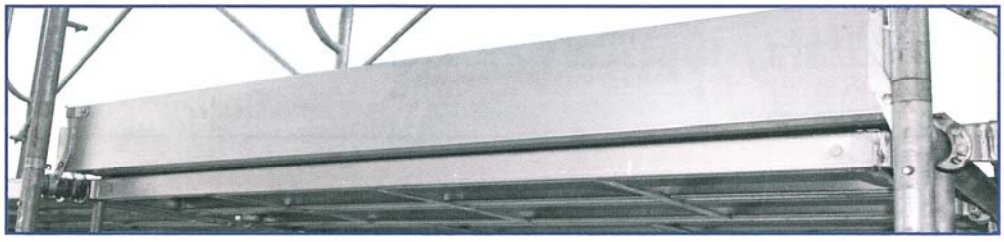

幅木（つま先板）—建わく横架材取付型

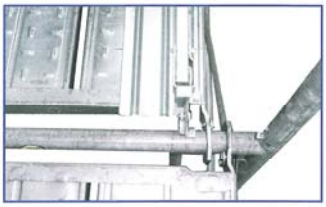

セフトバンパーは建わく横架材と踏板の隙間にも取付けが出来ます。

格納状態は左右端の金具が外側に折りたためる為、本体の重ね格納（左写真）が出来ます。

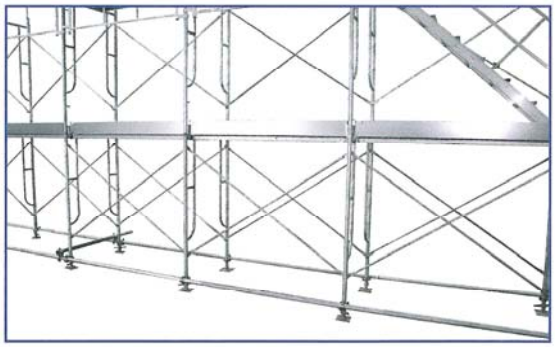

連続施工では、幅木の「通り」が容易に通せることが出来ます。

セフト シリーズ
Saft series

セフト Saft バンパー Bumpor PAT.P

自在ブラケット	自在ブラケット	自在ブラケット	先端クランプ
35型	57型	71型	
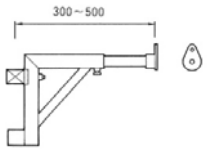	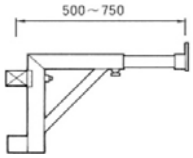	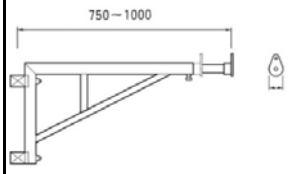	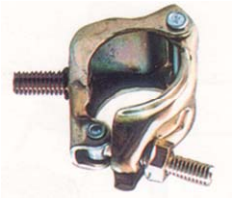
4．2kg	5．4kg	6．4kg	0．4kg

足場パイプ	端太パイプ	角パイプ	角パイプ
ピン付	ピン無し	60角	100角
1．5mから0．5mごと6mまで	1．0mのみ	1．0mから0．5mごと4mまで 4．0mから1．0mごと9mまで	1．0mから0．5mごと4mまで
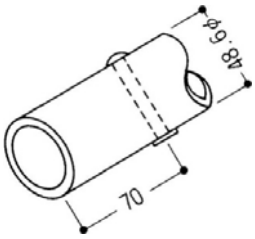	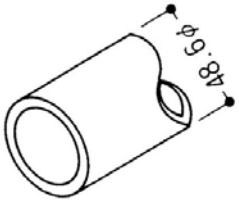		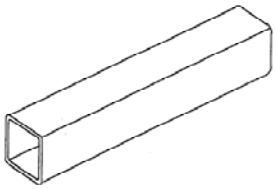
2．73kg／m	2．73kg／m	4．06kg／m	9．52kg／m

はね出しブラケット	自在ステップ
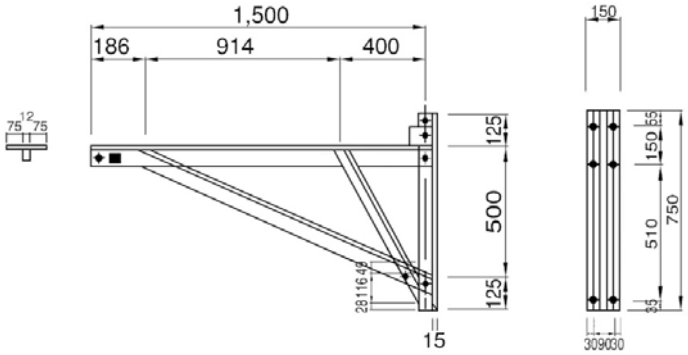	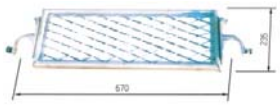
	5．0kg

大引受ジャッキ	大引受ジャッキ100角用	スベランマット（縞鋼板）	厚鋼板
A－752H		1524×3048×22	
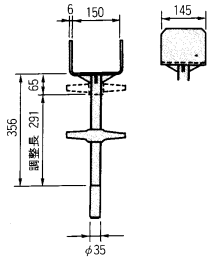	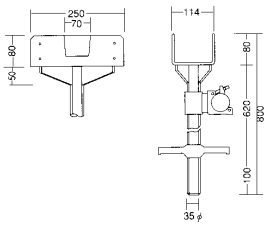		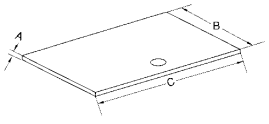
6．0kg	7．0kg	823kg	

記号	A	B	C	重量
5×10	22	1524	3048	802
5×20	22	1524	6096	1604

兼用クランプ	兼用クランプ	三連クランプ	三連クランプ
直交	自在	直交	自在
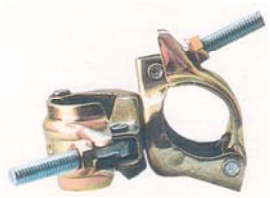 0．7kg	0．7kg	1．1kg	1．1kg
角丸クランプ	角丸クランプ	角々クランプ	角々クランプ
直交	自在	直交	自在
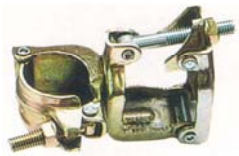 0．9kg	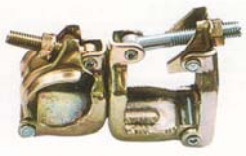 0．9kg	1．1kg	1．1kg
単管ジョイント	単管ベース	建枠減幅金具	H鋼クランプ
48.6用	48.6用	BU-205	M－3（万能型）
0．7kg	0．7kg	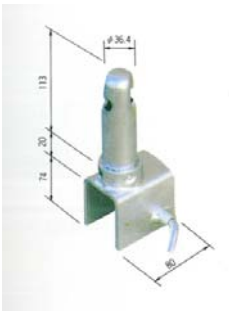 1．2kg	組立① 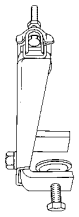 組立② 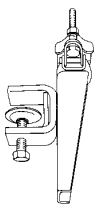
H鋼クランプ	H鋼クランプ	H鋼クランプ	
直交	自在	チェーン用	
2．5kg	2．5kg	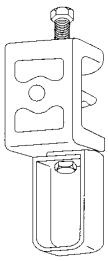 0．8kg	組立③ 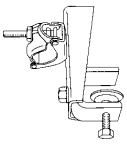 組立④ 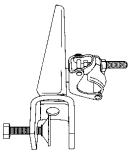 1．85kg

壁つなぎ

品名	L	重量
A－200	200～250	0.70
A－300	240～330	0.90
A－400	320～490	1.20
A－600	480～670	1.50
A－800	670～860	1.78
A－1000	860～1050	2.07
A型	250～420	1.25
B型	380～760	1.54
C型	680～1050	2.20

安全チェーン

品名	A	重量
4m	4000	2.54
3m	3000	1.93
2m	2000	1.32

鋼製足場板

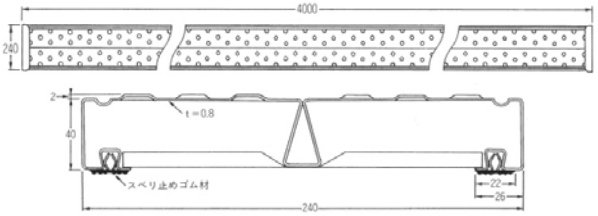

スベリ止めゴム材付き

記号	L	重量
4m	4000	13.0
3m	3000	9.7
2m	2000	6.7

合板足場板

4m

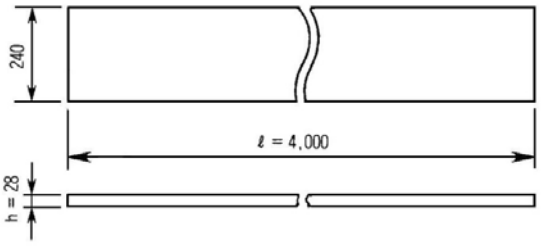

20．0kg

仮囲

品名	規格	重量
3m	3000	12.1
2m	2000	8.1

仮囲パンチング

品名	規格	重量
3m	3000	14.2
2m	2000	9.7

仮囲くぐり戸

品名	規格	重量
3m	3000	76.0
2m	2000	60.0

仮囲フックボルト

8φ

0．07kg

ガードフェンス

1．8m

※ブロックは別注文

15．0kg

フェンスマン

仮囲施工例

カラー・フラットタイプもございます。
イメージアップにデザインも承ります。

アドフラット

アドフラットは従来の仮囲い鋼板とは異なり、凹凸のないフラットな面板構造のため、仮囲いそのものを企業CIパネルとして使用することが出来ます。工事現場における企業イメージの演出やアピールが、経済的に実現できます。

取付例

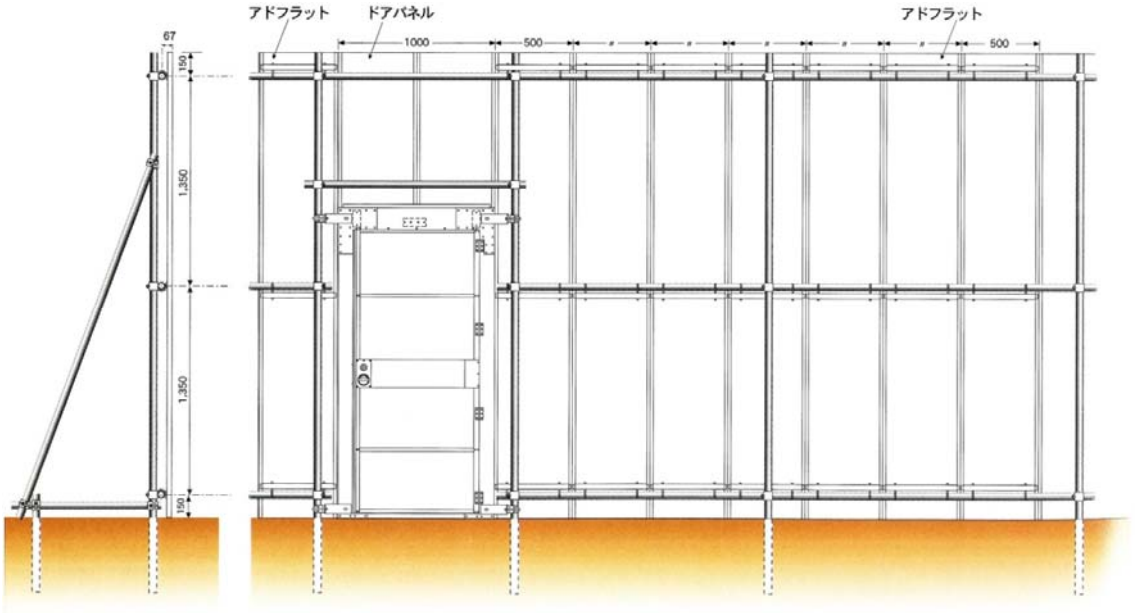

ホワイト

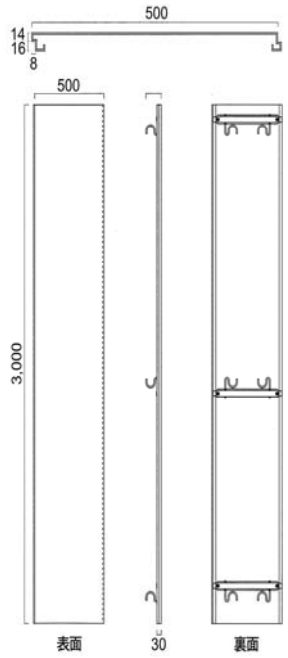

H	重量
2000	11.96
3000	17.94

ドアパネル

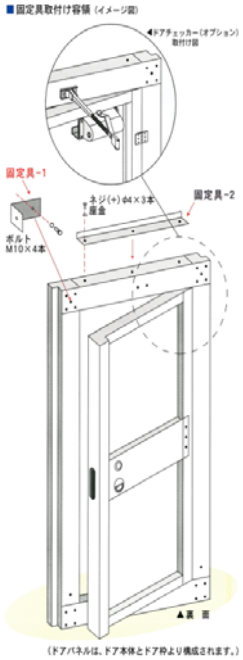

（ドアパネルは、ドア本体とドア枠より構成されます。）

H	重量
2000	38.5
3000	50.5

メッシュパネル スタンダード

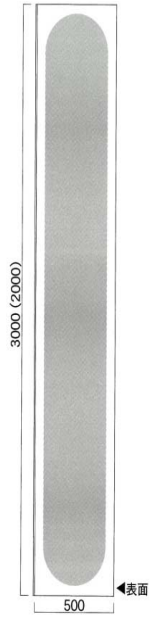

H	重量
2000	8.5
3000	12.7

巾調整パネル

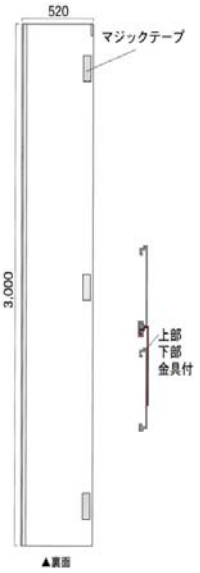

使用可能寸法
50mm～480mm

H	重量
2000	10.5
3000	15.5

コーナーパネル

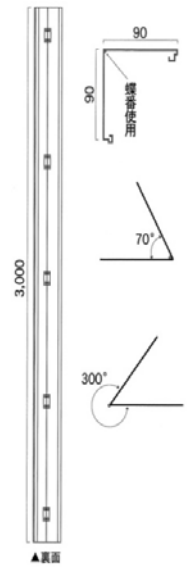

使用可能角度
出隅70° 入隅300°

H	重量
2000	5.0
3000	8.0

ミニドアパネル

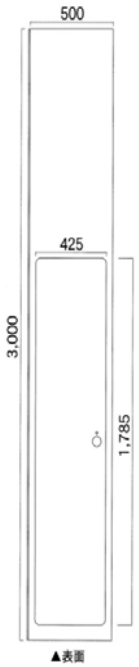

H	重量
2000	17.5
3000	23.5

ワンタッチフック

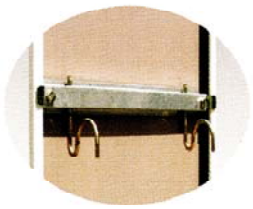

1．0kg

ジョイント金具L

0．16kg

Jフック

0．1kg

ジョイント金具S

0．07kg

自動パネルゲート APGNタイプ

規格	スパン	サイズW
APGN36	4	3,600
APGN45	5	4,500
APGN54	6	5,400
APGN63	7	6,300
APGN72	8	7,200
APGN81	9	8,100
APGN90	10	9,000

パネルゲート PGNタイプ

規格	スパン	サイズW
PGN36	4	3,600
PGN45	5	4,500
PGN54	6	5,400
PGN63	7	6,300
PGN72	8	7,200
PGN81	9	8,100
PGN90	10	9,000

メッシュゲート PGAMタイプ

規格	スパン	サイズW
PGAM36	4	3,600
PGAM45	5	4,500
PGAM54	6	5,400
PGAM63	7	6,300
PGAM72	8	7,200
PGAM81	9	8,100
PGAM90	10	9,000

パネルゲート PGタイプ

規格	スパン	サイズW
PG36	4	3,600
PG45	5	4,500
PG54	6	5,400
PG63	7	6,300
PG72	8	7,200
PG81	9	8,100
PG90	10	9,000

パネルゲート MPGNタイプ(柱なし)

規格	スパン	サイズW
MPGN36	4	3,600
MPGN45	5	4,500
MPGN54	6	5,400
MPGN63	7	6,300
MPGN72	8	7,200
MPGN81	9	8,100
MPGN90	10	9,000

シートゲート MGタイプ(柱なし)

規格	スパン	サイズW
MG36	4	3,600
MG45	5	4,500
MG54	6	5,400
MG63	7	6,300
MG72	8	7,200
MG81	9	8,100
MG90	10	9,000

パネルキャスターゲート PCGNタイプ

規格	スパン	サイズW
PCGN36	4	3,600
PCGN45	5	4,500
PCGN54	6	5,400
PCGN63	7	6,300
PCGN72	8	7,200
PCGN81	9	8,100
PCGN90	10	9,000

パネルキャスターゲート PCG2mタイプ

規格	スパン	サイズW
PCG36	4	3,600
PCG45	5	4,500
PCG54	6	5,400
PCG63	7	6,300
PCG72	8	7,200
PCG81	9	8,100
PCG90	10	9,000

シートゲート AGタイプ

規格	スパン	サイズW
AG45	5	4,500
AG54	6	5,400
AG63	7	6,300
AG72	8	7,200
AG81	9	8,100
AG90	10	9,000

鋼製ゲート KPGタイプ

規格	スパン	サイズW
KGP45	5	4,500
KGP54	6	5,400
KGP63	7	6,300
KGP72	8	7,200
KGP81	9	8,100
KGP90	10	9,000

サイクルクロスゲート CXG1.5mタイプ

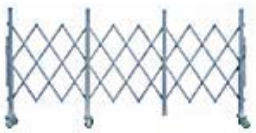

規格	スパン	サイズW
CXG-1515	2	1,500
CXG-1530	3	3,000
CXG-1545	4	4,500
CXG-1560	5	6,000
CXG-1575	6	7,500
CXG-1590	7	9,000

サイクルクロスゲート CXG2mタイプ

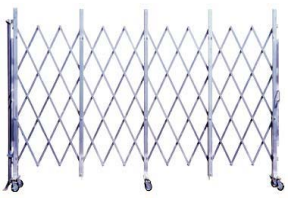

規格	スパン	サイズW
CXG-2018	2	1,800
CXG-2027	3	2,700
CXG-2036	4	3,600
CXG-2045	5	4,500
CXG-2054	6	5,400
CXG-2063	7	6,300
CXG-2072	8	7,200

QC踏板脚立

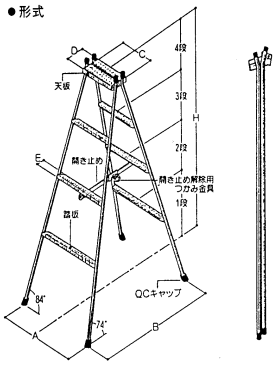

記号	1．2m	1．8m
H	1190	1735
A	570	675
B	760	985
C	320	320
D	170	175
E	55	52
1段	400	400
2段	400	400
3段	400	400
4段	－	400
重量	9.7	13.5

パイプ馬

0．5m

許容荷重225kg

マルチステージ

1510

47．0kg

1連梯子

型式	全長	重量
1ALF-31	3.07	7.2
1ALF-41	4.09	9.0
1ALF-51	5.11	11.1
1ALF-61	6.13	13.3

2連梯子

型式	全長	縮長	重量
2ALF-52	5.24	3.2	14.8
2ALF-62	6.6	3.88	17.4
2ALF-72	7.28	4.22	19.2
2ALF-80	7.96	4.56	23.1
2ALF-93	9.32	5.24	27.9
2ALF-107	10.68	5.29	31.2

ローリングタワー

構成図（RT-3）

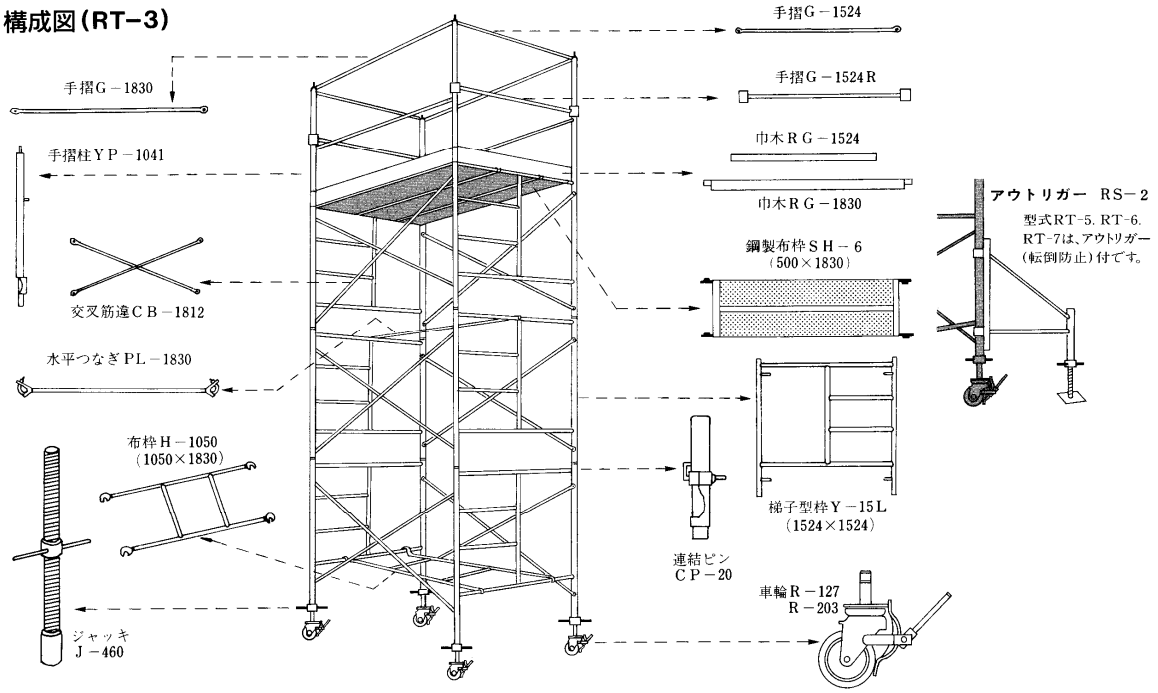

INOUE

マイティベース（アルミ製馬型作業台）

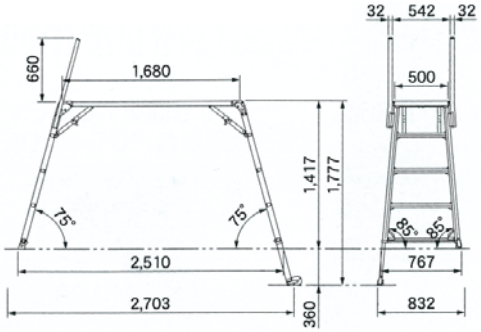

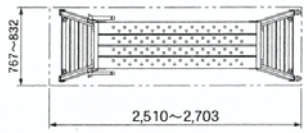

※　手掛り棒は180型のみ取付しております。

品名	CSR-100			CSR-130			CSR-150			CSR-180W		
天板有効寸法	W	D		W	D		W	D		W	D	
(mm)	1300	400		1300	400		1488	400		1680	500	
作業高さ	647～962			926～1241			1203～1495			1414～1774		
(mm)	4mmピッチ									25mmピッチ		
収納寸法	W	D	H	W	D	H	W	D	H	W	D	H
(mm)	1392	529	122	1392	582	160	1580	630	158	1775	768	164
許容荷重(kgf)	120									150		
重量(kg)	10.6			12.0			14.7			23.0		

ベランダステップ

※　最大許容荷重　150kg

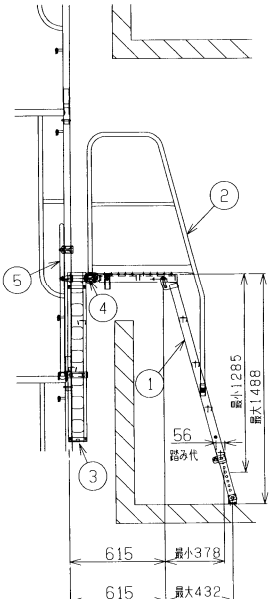

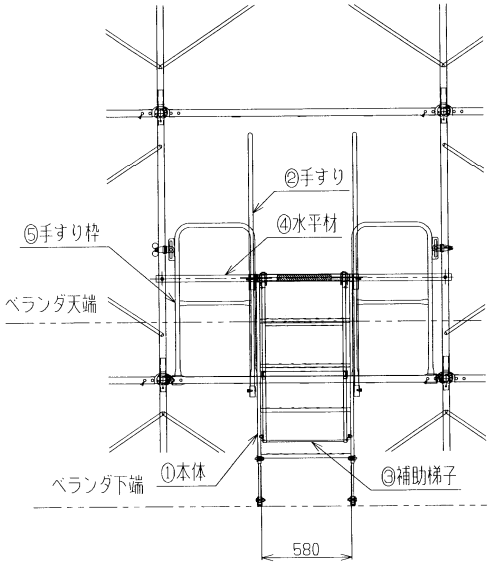

※　使用例

57．3kg

ハッチ式布板

ALM-656TN

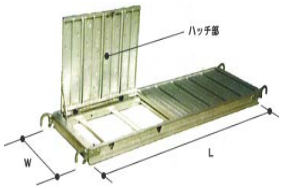

使用例

L	W	重量
1829	560	18.5

クロスハンガー

MXN－300・500

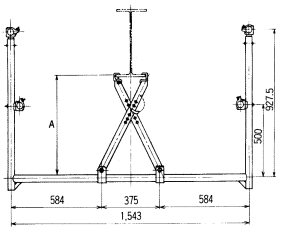

18．5kg

クロスハンガー

MCN－300・500

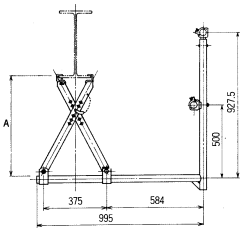

13．2kg

クロス受台

59．0kg

ハイステージ

S・ピン式

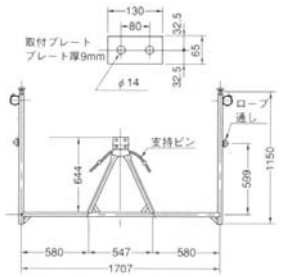

15．0kg

ハイステージ

S・ピン式片ソデ

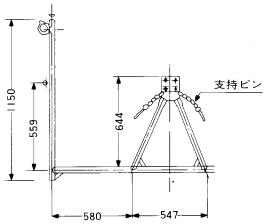

10．5kg

ハイステージ取付台

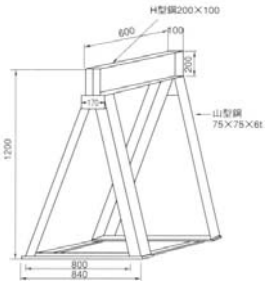

61．0kg

ペコビーム

2本継ぎ

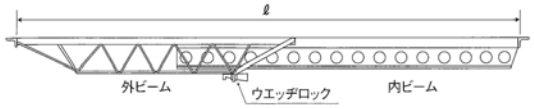

内ビーム	外ビーム	ℓ調節長(mm)	重量(kg)
P9	L9	3,005~5,315	53.6
P5	L9	3,005~3,865	40.0
P9	L7	2,885~4,675	48.4
P5	L7	2,360~3,245	34.8
P9	L5	2,885~4,260	44.7
P5	L5	1,870~2,830	31.1

■外ビームの爪部詳細

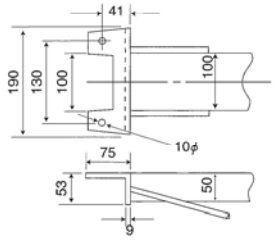

■内ビームの爪部詳細

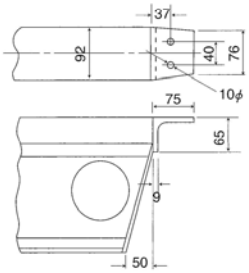

3本継ぎ

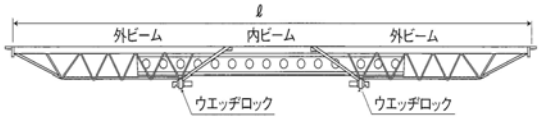

内ビーム	外ビーム		ℓ調節長(mm)	重量(kg)
P5	L9	L9	5,985~6,270	65.6
	L7	L9	5,345~5,625	60.4
	L7	L7	4,705~4,985	55.2
	L5	L9	4,850~5,215	56.7
	L5	L7	4,210~4,575	51.5
	L5	L5	3,720~4,160	47.8
P9	L9	L9	5,985~7,700	79.2
	L7	L9	5,345~7,055	74.0
	L7	L7	4,705~6,415	68.8
	L5	L9	4,850~6,645	70.3
	L5	L7	4,210~6,005	65.1
	L5	L5	3,720~5,585	61.4

注）必ず許容曲げモーメント以内で使用して下さい。また、ペコビームの中間にサポート等で、補強すると局部座屈及び横座屈が生じる為、絶対に中間でサポートしないで下さい。

朝顔

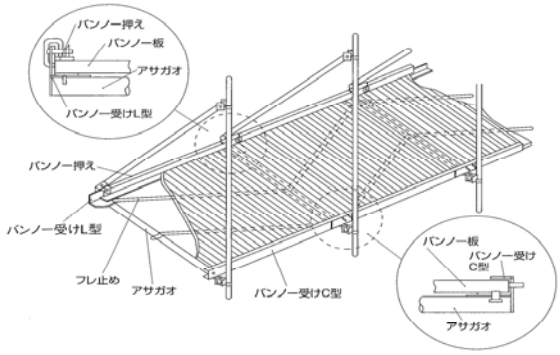

アサガオ、拡幅枠使用箇所のかべつなぎ

アサガオ、拡幅枠を使用している箇所は、枠組足場に偏心荷重が働きますので、下図に示すようにアサガオの取り付け部には2スパンごとにかべつなぎを取り付け、拡幅枠箇所は各スパンごとにかべつなぎを取り付けてください。

品　名	記　号	形状・寸法	重量(kg)	1スパン当数量 (1.829m/m)
アサガオ本　体	A-2350	1 2363 2 2630	15.6	○1スパン単独の場合2本 ○連続する場合は(スパン数+1)本
バンノー受けL型	A-2006A	1819 1719	5.26	1本
バンノー押さえ	A-2006B	1810 1769	3.8	1本
バンノー受けC型	A-2006D	1819 1719	5.8	1本
フレ止め	A-2306C	2088	2.1	2本
バンノー板	B-2350	2350 300	12.2	6.1枚

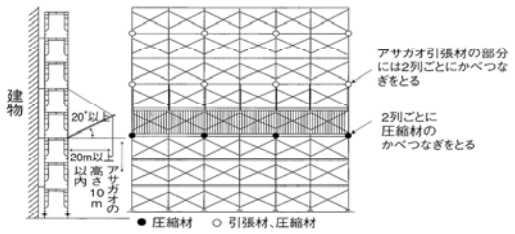

アサガオを取り付けた場合のかべつなぎ

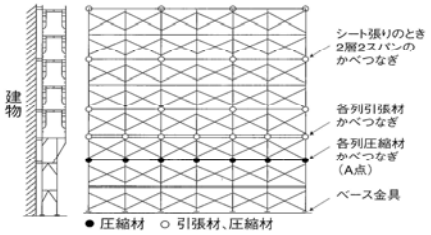

拡幅枠使用のときのかべつなぎ

隅朝顔

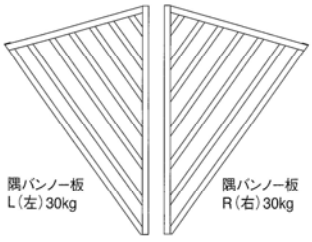

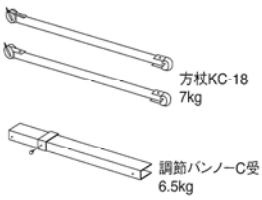

標準品(調節範囲1200mm～1500mm)

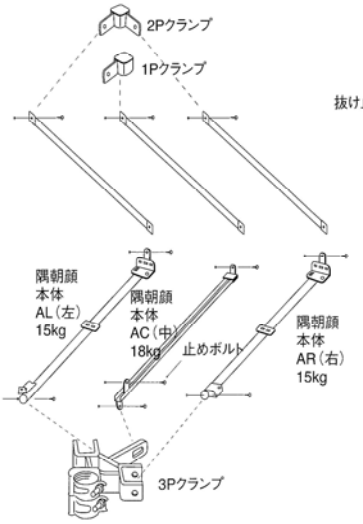

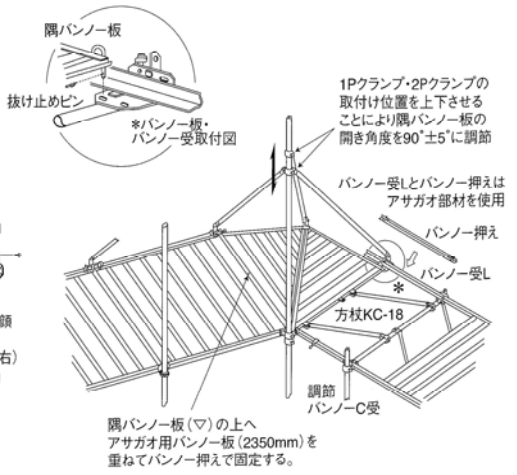

調節バンノーC受使用空間は方杖KC-18 2本を取付けて振れ止めの働きをさせる。
調節バンノーC受は使用空間の長さにより標準品と特殊サイズの2種を用意しています。

パイプサポート

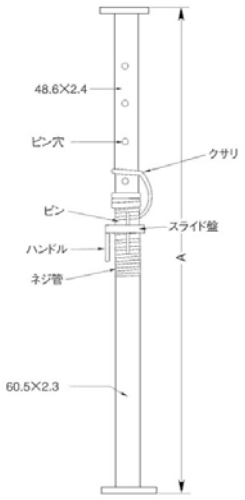

記号	A	重量
90型S	2700～3900	17
75型S	2200～3400	14
60型S	1800～3000	13
50型S	1500～2500	12
40型S	1200～2000	10
30型S	900～1400	9
25型S	760～1200	8
15型S	400～ 627	6

補助サポート

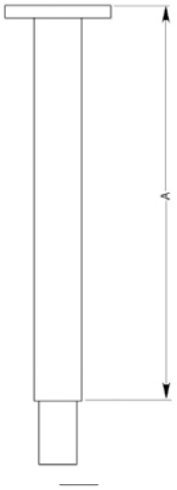

記号	A	重量
5型S	1500	5.5
4型S	1200	5.0

強力サポート

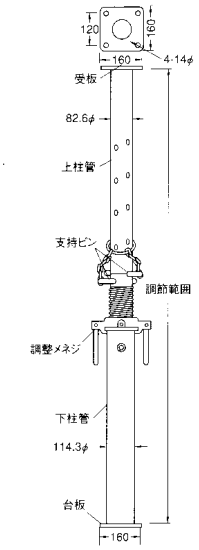

記号	調整長	重量	耐圧
CH24型	2400～1693	40.3	15t
CH32型	3200～1850	49.0	15t
CH40型	4000～2650	58.1	13t
CH50型	5000～3650	69.4	10t

強力サポート用クランプ

●下柱用クランプ
●自在用クランプ

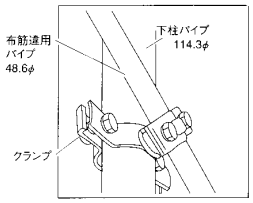

4．1kg

強力サポート用クランプ

●上柱用クランプ
●直交用クランプ

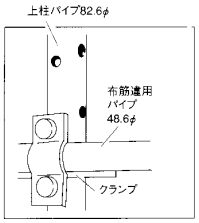

3．8kg

四角支柱

●四角支柱許容荷重…20t

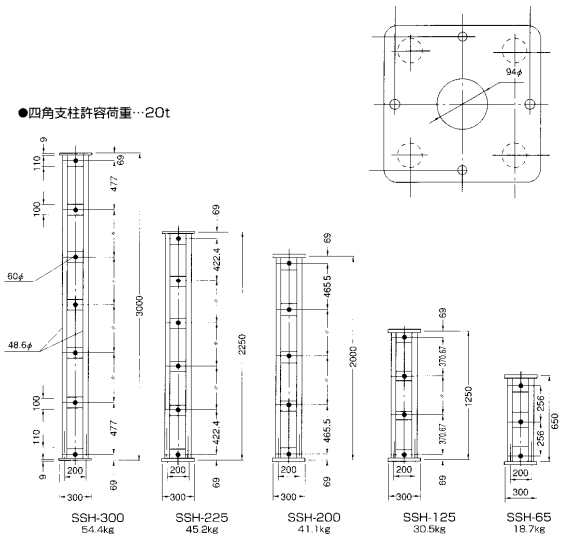

四角支柱(ジャッキ)

SSJ－58

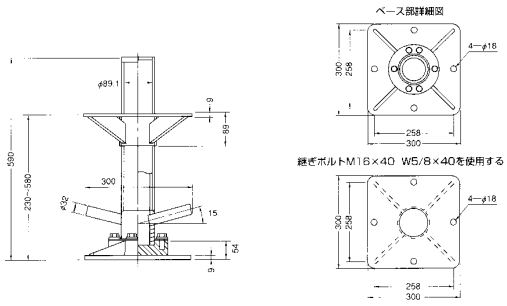

32．6kg

四角支柱(自在ベース)

SSF－75

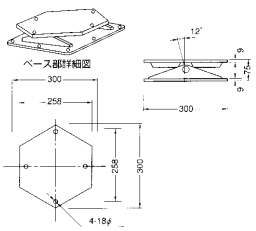

16．0kg

四角支柱(梁受金具)

SSU－31

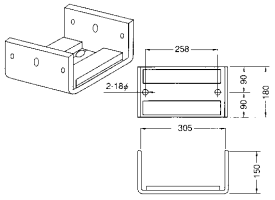

11．0kg

INOUE

グリーンネット

記号	サイズ	重量
1×10	1×10	1.50
4×12	4×12	7.20
6×6	6×6	5.40
6×10	6×10	9.00
6×12	6×12	10.80

ブルーネット

記号	サイズ	重量
1×10	1×10	1.50
6×6	6×6	5.40
6×10	6×10	9.00
6×12	6×12	10.80

ネットハンガー

0．83kg

Cリング

品番	内径サイズ
KZC 6	6mm
KZC 8	8mm
KZC 10	10mm

ラッセルネット・防炎ラッセルネット

記号	サイズ	重量
RN(B)0.5×6	0.5×6	0.96
RN(B)1×6	1×6	1.92
RN(B)2×6	2×6	3.84
RN(B)3×6	3×6	5.76
RN(B)5×5	5×5	8.00
RN(B)6×6	6×6	11.52
RN(B)7×7	7×7	15.68
RN(B)8×8	8×8	20.48
RN(B)5×10	5×10	16.00
RN(B)7×10	7×10	22.40

ロリップ

0．60kg

ハリップ

2．00kg

親綱

記号	サイズ	重量
6m	6,000	1.2
8m	8,000	1.5
10m	10,000	1.7
15m	15,000	2.3
20m	20,000	2.7

親綱緊張滑車

1．2kg

安全ブロック 藤井電工

記号	サイズ	重量
安全ﾌﾞﾛｯｸ	10m	4.8
安全ﾌﾞﾛｯｸ	15m	8.7
安全ﾌﾞﾛｯｸ	20m	8.9
安全ﾌﾞﾛｯｸ	25m	9.0

安全ブロック 遠藤工業

記号	サイズ	重量
安全ﾌﾞﾛｯｸ	10m	6.5
安全ﾌﾞﾛｯｸ	17m	9.0
安全ﾌﾞﾛｯｸ	25m	13.5

エレクション 鉄骨用

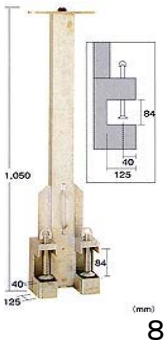

8．5kg

親綱支柱 建枠用

(クランプの穴＝直径42.7mm)

7．5kg

ネットブラケット

品番	サイズ
KZB-500	300～500
KZB-300	200～300

シートクランプ

0．4kg

メッシュシート

ブルー・グレー

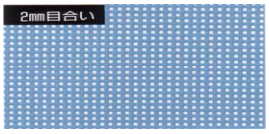

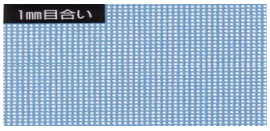

品名	L	重量
ﾒｰﾀｰｻｲｽﾞ	1.8×5.1	4.22
ｲﾝﾁｻｲｽﾞ	1.83×5.1	4.29
両サイズ兼用	1.5×5.1	3.52
両サイズ兼用	1.2×5.1	2.82
両サイズ兼用	0.9×5.1	2.11
両サイズ兼用	0.6×5.1	1.41

塗装ネット

1．8×5．1

1．56kg

足場シート

1．8×5．1

5．0kg

防音シート

品名	L	重量
両サイズ兼用	1.8×3.4	12.2
両サイズ兼用	1.5×3.4	8.2
両サイズ兼用	1.2×3.4	6.6
両サイズ兼用	0.9×3.4	5.0
両サイズ兼用	0.6×3.4	3.4

パイロメックス

1．0×2．0

炭素繊維’ﾍﾞｽﾌｧｲﾄ’の技術を基盤に開発したアクリル耐炎繊維シート

ファイヤーシートⅡ

1．0×2．0

特殊合織加工繊維による、耐炎耐熱不燃性シート

アルパネル

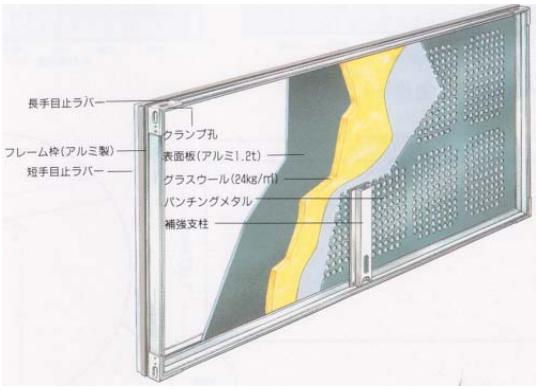

品　番	サイズ（mm）	重量(kg)
インチサイズ足場用	1,820×857	11.8
	1,524×857	9.8
	1,219×857	7.9
	914×857	5.9
	610×857	3.9
メーターサイズ足場用	1,791×844.5	11
	1,500×844.5	9.0
	1,200×844.5	7.4
	900×844.5	5.5
	600×844.5	3.6

●この他、注文の応じて特殊サイズも製造販売いたします。
●サイズはパネル本体のサイズで目止めラバーのサイズは入っていません。

スカイハンガー

積載荷重　200kg

※ 取付金具および横継ぎ材の
高さは、3段階調節可能

※取付金具　　重量 4.0kg

記号	横幅サイズ	本体重量
SH750	750	14.5
SH1050	1050	16.7
SH1300	1300	19.2

テスリーナ

記号	A寸法(W)	B	重量
ﾃｽﾘｰﾅ 1型	3400～2050	1000	22.0
ﾃｽﾘｰﾅ 2型	1350～825	1000	12.0
ﾃｽﾘｰﾅ 3型	550	1000	7.0
ﾃｽﾘｰﾅ D型	3000～1600	－	3.0

テスリーナ使用例

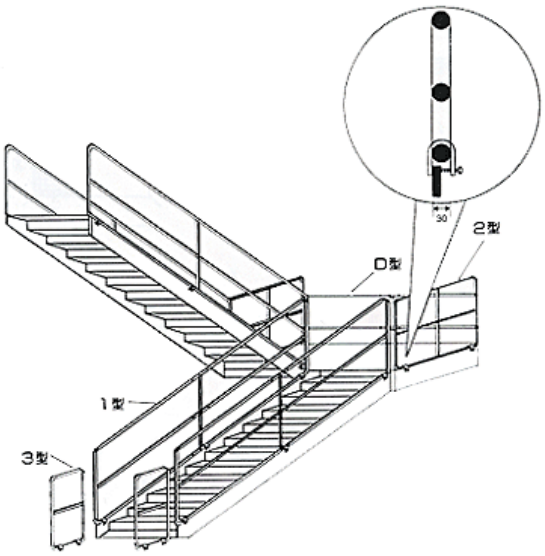

テスリーナ 階段手摺　1型

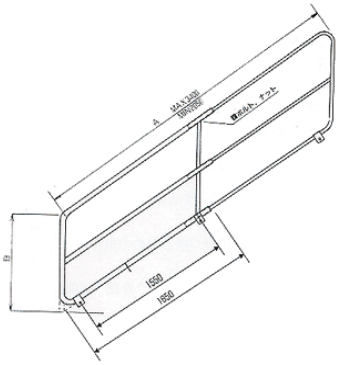

テスリーナ 階段手摺　2型

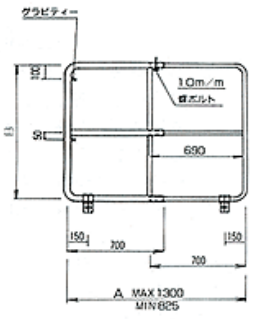

テスリーナ 階段手摺　3型

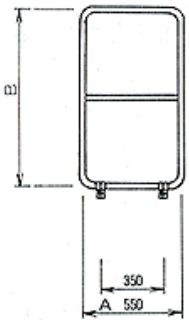

テスリーナ 階段手摺　D型

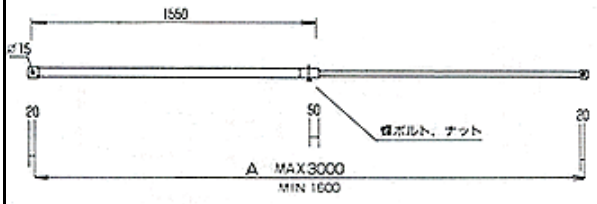

仮設ハウス

CT54－DX型　4連棟2階建
施工例

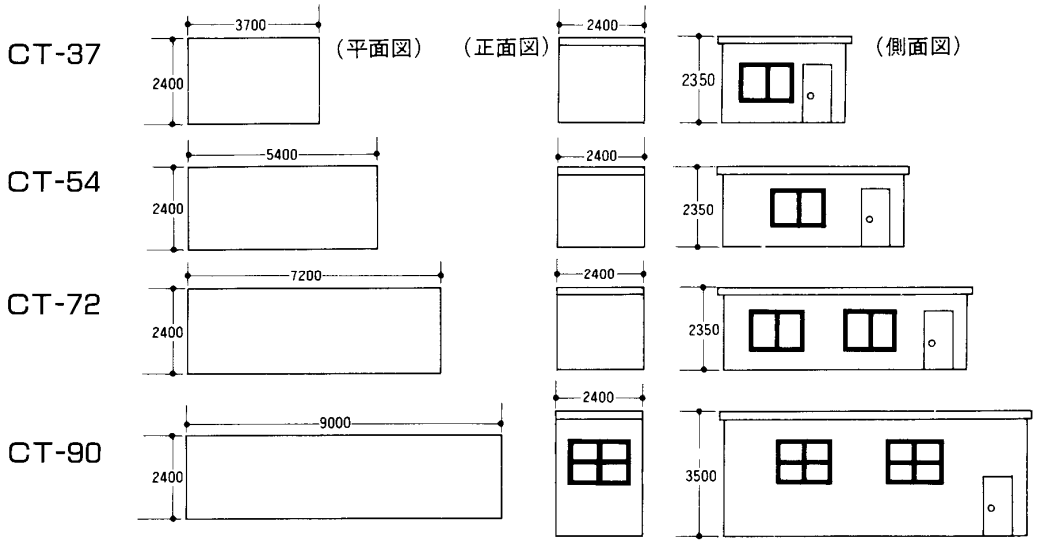

ハウス施工例①

ハウス施工例②

兼用トイレ	小便トイレ	兼用トイレ	小便トイレ
非水洗式	非水洗式	水洗式	水洗式
870×1535×2592	870×1535×2592	870×1100×2432	870×1100×2432
兼用トイレ	小便トイレ		
ポンプ式簡易水洗	ポンプ式簡易水洗		
870×1535×2592	870×1535×2592		
		仮設トイレ・手洗い連結も可能です。	
風呂シャワーユニット		シャワーユニット	
F－1型（浴槽・給湯器付）		SR－1型（給湯器付）	
2180×1280×2185		980×1880×2160	
		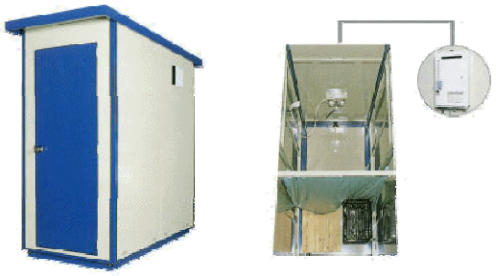	
手洗い	外用流し台	外用流し台	
水洗式	1槽式	全槽式	
870×1100×2432	600×575×1010	1595×530×1010	
		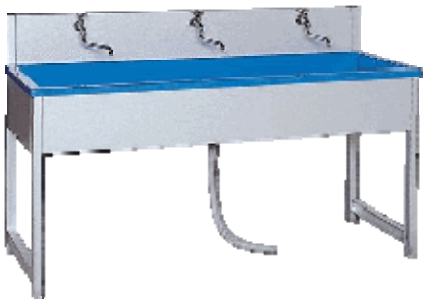	

サンライト	トランシット	レベル

電子レベル	光波トランシット	測量機用三脚	防護管
			 25Φ×2500 35Φ×2500 使用電圧　7000V以下

スタンドバリケード	カラーコーン	コーンバー	コーンベット
 5．0kg			

上記以外の商品も多数取扱い致しておりますので、お問い合わせ下さい。

詳しくは、各営業所まで

アスファルトフィニッシャー

6．0m　ホイールタイプ

幅　員	標準(伸縮幅)　m		2.3～6.0 無段階
舗装能力	舗　装　厚	mm	10～300
	舗装速度	m/min	1.5～12
	ホッパ容量	ton	11
	クラウン量	%	-1～3(ｽﾛｰﾌﾟ 0～3)
本　体	質　　量	kg	13650(TV)・13450(V)
	全　　長	mm	6800
	全　　幅	mm	2490
	全　　高	mm	2645(ｷｬﾉﾋﾟ付3700)
	輪距(前輪/後輪)	mm	2110/1980
	タ　イ　ヤ		前輪22×14×16(ｿﾘｯﾄﾞ) 後輪15.5R25
	最小回転半径　m		7.2

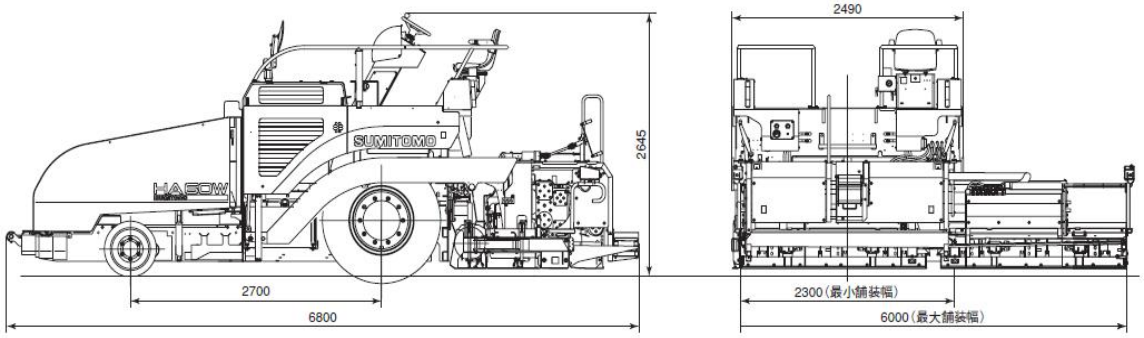

6．0m　クローラタイプ

幅　員	標準(伸縮幅)　m		2.3～6.0 無段階
舗装能力	舗　装　厚	mm	10～300
	舗装速度	m/min	1.5～20
	ホッパ容量	ton	11
	クラウン量	%	-1～3(ｽﾛｰﾌﾟ 0～3)
本　体	質　　量	kg	13800(TV)・13600(V)
	全　　長	mm	6470
	全　　幅	mm	2490
	全　　高	mm	2530(ｷｬﾉﾋﾟ付3700)
	履帯 mm	タンブラ間距離	2615
		シュー幅	284
		クローラ中心距離	1948

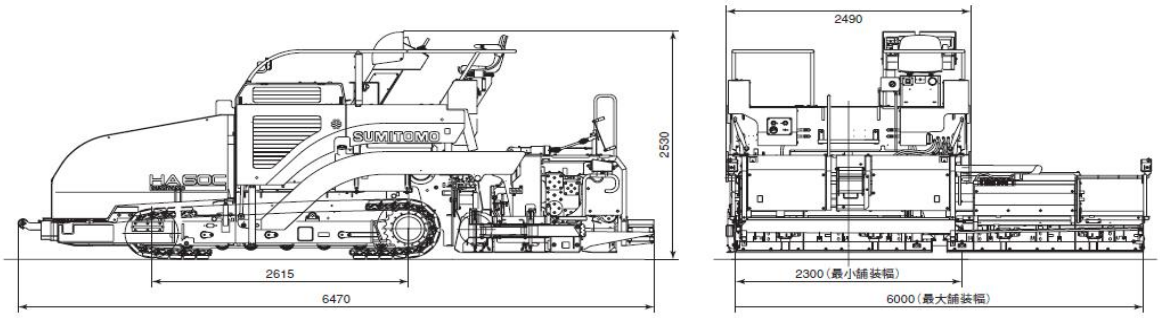

アスファルトフィニッシャー

4．5m

幅　員	標準(伸縮幅)　m		2.0～4.5 無段階
舗装能力	舗　装　厚	mm	10～150
	舗装速度	m/min	1.0～12
	ホッパ容量	ton	4.2
	クラウン量	%	0～3
本　体	質　　量	kg	7380
	全　　長	mm	5195
	全　　幅	mm	2180
	全　　高	mm	1980
	履帯 mm	タンブラ間距離	1990
		シュー幅	200
		クローラ中心距離	1430

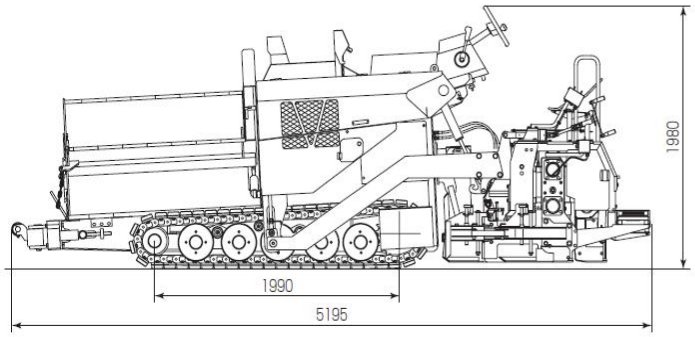

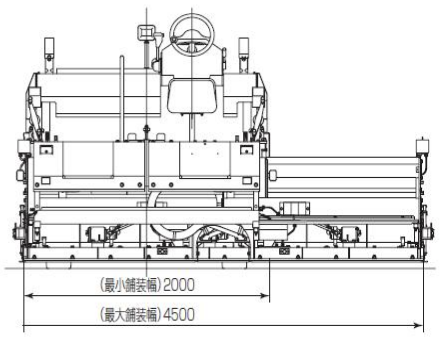

4．0m

幅　員	標準(伸縮幅)　m		2.3～4.0 無段階
舗装能力	舗　装　厚	mm	10～200
	舗装速度	m/min	1.0～12
	ホッパ容量	ton	4
	クラウン量	%	-1～3
本　体	質　　量	kg	6280
	全　　長	mm	4705
	全　　幅	mm	2410
	全　　高	mm	1880
	履帯 mm	タンブラ間距離	1990
		シュー幅	200
		クローラ中心距離	1290

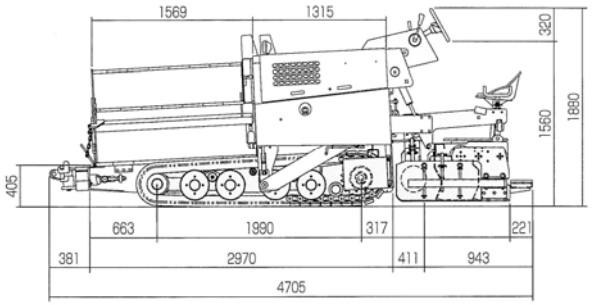

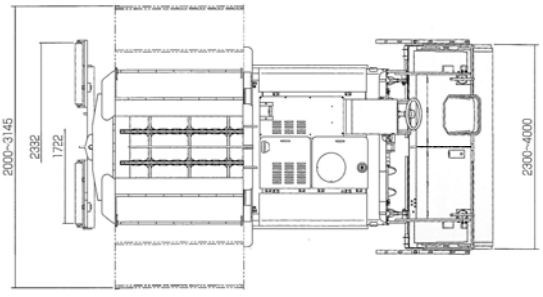

アスファルトフィニッシャー

3．1m

幅　員	標準(伸縮幅)　m		1.7～3.1 無段階
舗装能力	舗　装　厚	mm	10～150
	舗装速度	m/min	1.0～12
	ホッパ容量	ton	3.7
	クラウン量	%	0～3
本　体	質　　量	kg	5200
	全　　長	mm	4628
	全　　幅	mm	1800
	全　　高	mm	1770
	履帯 mm	タンブラ間距離	1775
		シュー幅	200
		クローラ中心距離	1220

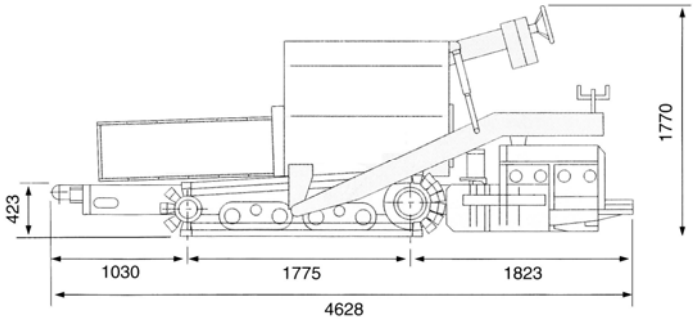

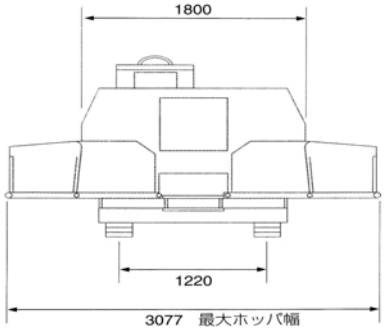

2．5m

幅　員	標準(伸縮幅)　m		1.4～2.5 無段階
舗装能力	舗　装　厚	mm	10～150
	舗装速度	m/min	1.0～12
	ホッパ容量	ton	3.3
	クラウン量	%	0～3
本　体	質　　量	kg	4500
	全　　長	mm	4628
	全　　幅	mm	1550
	全　　高	mm	1770
	履帯 mm	タンブラ間距離	1775
		シュー幅	200
		クローラ中心距離	980

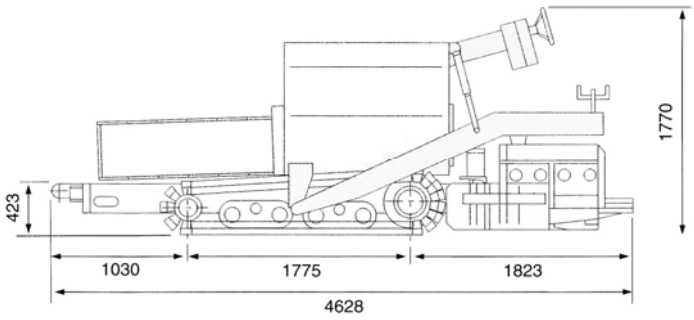

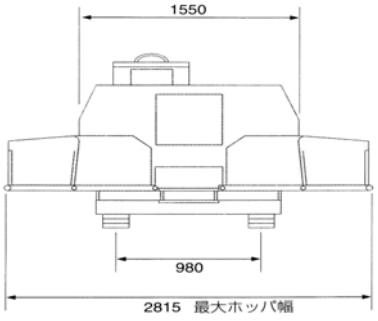

アスカーブ(自動カーバ)

HJC15

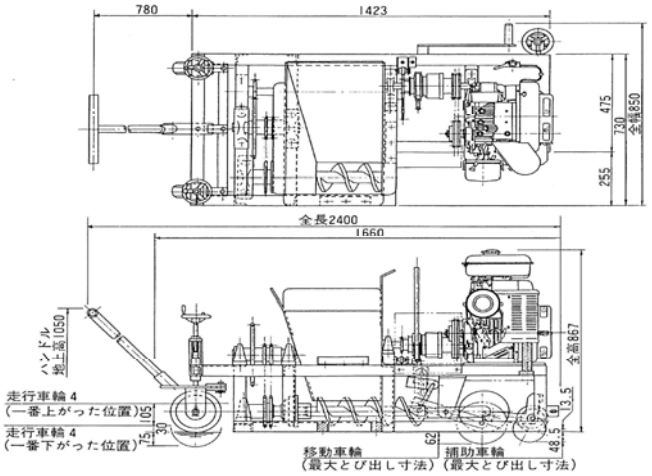

チャンバーサイズ

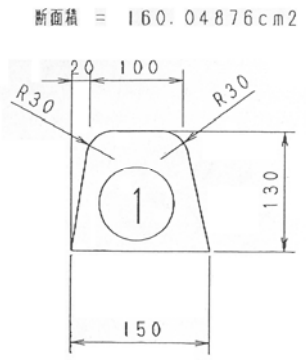

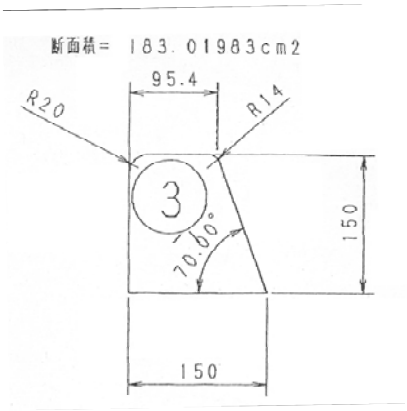

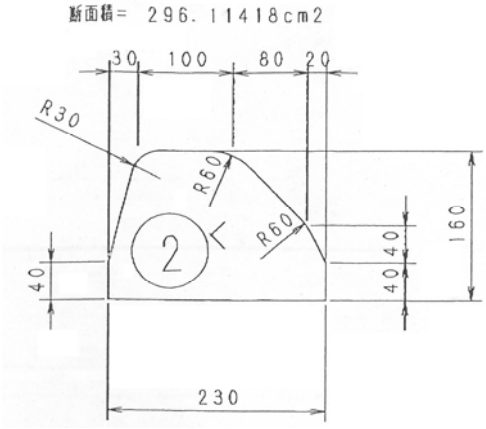

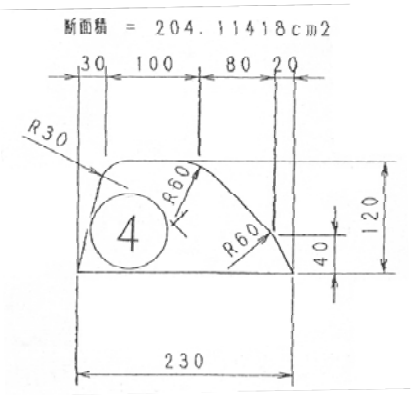

サイズ	合材量の目安
①150×130	約3.7t/100m
②230×160	約6.7t/100m
③150×150	約4.2t/100m
④230×120	約4.7t/100m

グレーダー	タイヤローラー
3．1m	10t
マカダムローラー	振動ローラー
10t	7t
コンバインドローラー	ホイルローダー
4t	0．6m3

バックホー 0．7m3	バックホー 0．45m3
バックホー 0．25m3	バックホー 0．1m3
ブルドーザー 4t	
	掲載以外の重機も取り扱いして おりますのでお問い合わせ下さい。 詳しくは営業所まで

TRAINエレベーター （三井三池製作所）
MLF－900B

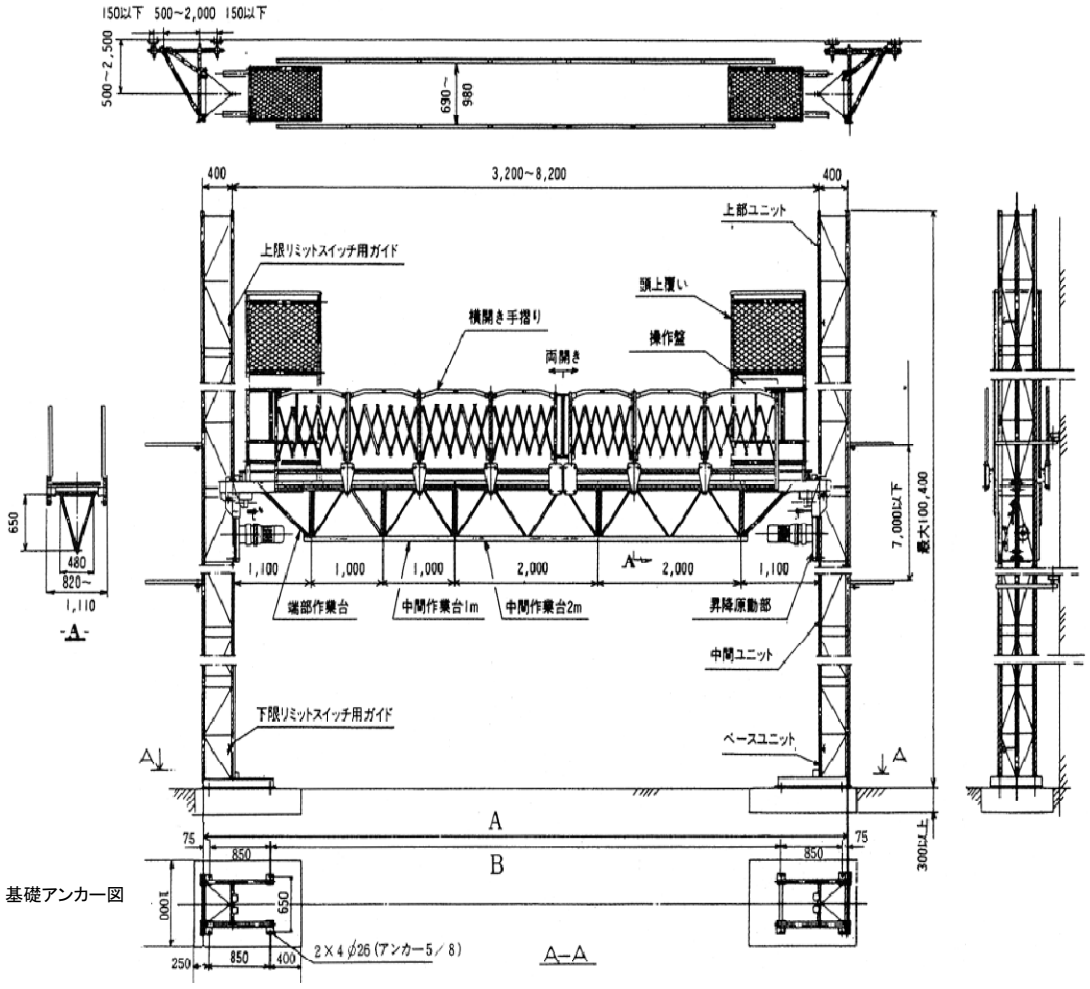

基礎アンカー図

A	4m	5m	6m	7m	8m	9m
B	2150	3150	4150	5150	6150	7150

特長

- 脚柱は自立可能。建造物の立ち上りよりたえず先行して使用可能。
  （自立高さは作業台の床面で3.5m以下）
- 枠組足場の巾以内に据付が可能。
- 壁つなぎは、枠組足場より取ることが可能。

積載荷重	900kg
脚注間隔	3.2m～8.2m
作業台外巾	820mm～1110mm
揚程	max 100m
電動機	2.2kw × 4P × 2台
電圧、周波数	200V/220V、50Hz/60Hz
昇降速度	10m/min
壁つなぎ間隔	7m以内

プロスパー（東菱機械）
TNLE－900・900S

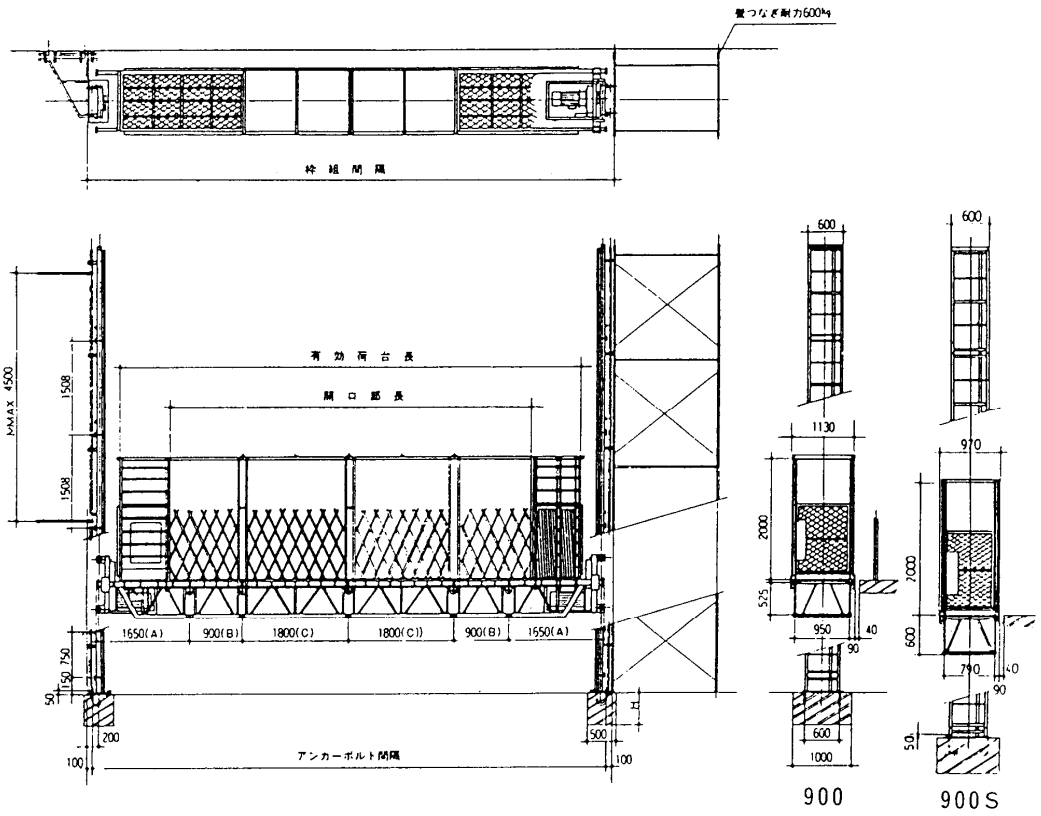

特長

■ モニターランプ
各種安全装置の作業状況をランプにより監視出来ます。

■ 傾斜防止装置
荷台の傾斜を自動的に水平修正すると共に、傾斜が過度になると、電源を切り昇降を停止します。

■ 過負荷制御装置
4個の検出器により積載荷重を検知します。
荷重をデジタル表示し、過荷重になると警報ブザーが鳴り、昇降出来なくなります。

■ ガバナ式落下防止装置
万一の場合、自由落下状態を自動的に防止します。

型式	TNLE-900 ( )内は900S
最大揚程	60m
積載荷重	900kg
昇降速度	10m/min 50/60Hz
荷台有効面積	1m×7.75m(0.84m×8.55m)
昇降方式	ラック&ピニオン
電動機	3.7kw 2台
操作方法	配電盤取付ハンドル
安全装置	過昇降防止リミットスイッチ〈下限時強制水平装置兼用〉
	過負荷制限装置(標準)
	ガバナ式落下防止装置 傾斜防止装置(自動修正・停止)
	運転警報ブザー
	逆相防止リレー
	各階・手摺扉リミットスイッチ（オプション）

ロングスパンエレベーター （サノヤス・ヒシノ・明昌）

HSL－750EⅡ

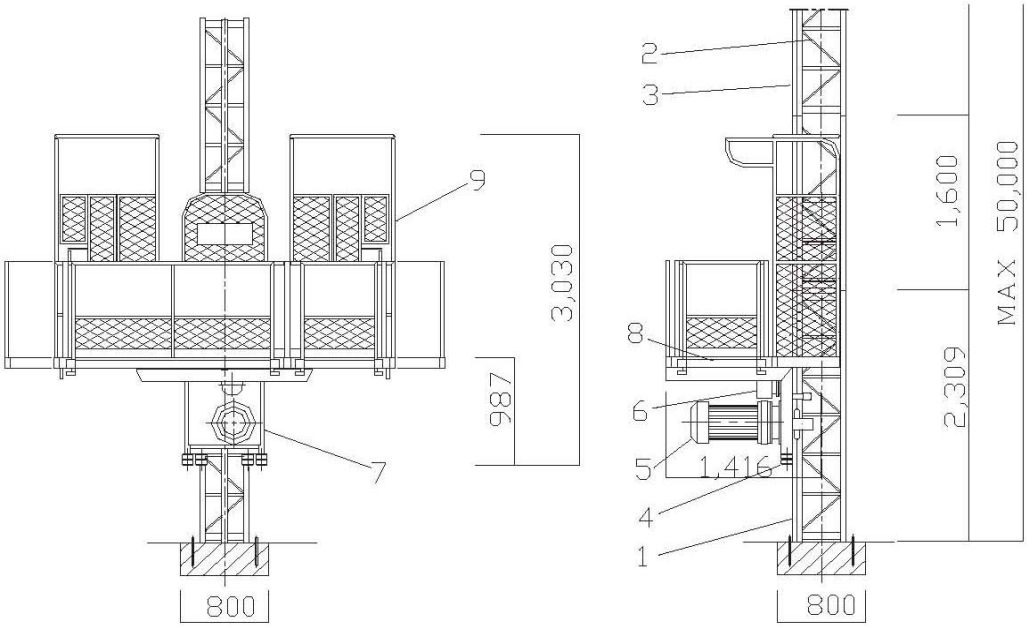

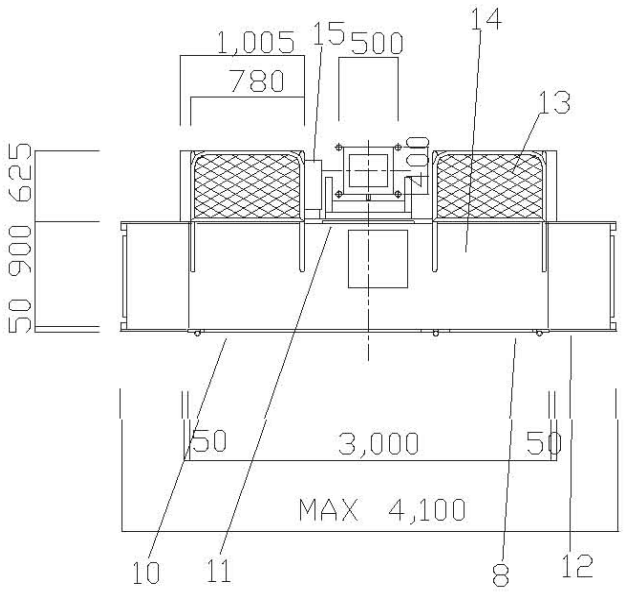

No.	品名	数量
1	ベースポスト	1
2	ポスト	n
3	ピンラック	n-1
4	バッファゴム	4
5	電動機	1
6	ガバナ式次第利き非常止め装置	1
7	駆動フレーム	1
8	落し込み式手摺(B)	3
9	出入口扉	2組
10	落し込み式手摺(A)	1
11	固定手摺	1
12	引出し手摺	4組
13	ヘッドガーダー	2
14	荷台	1
15	操作盤	1

積載荷重	750kg(定員3人)	電源	200/220V　50/60Hz
昇降速度	10m/min	電動機	3.7kw　1基
揚程	MAX50m	安全装置	ガバナー式自動落下防止装置 上下制限リミットスイッチ バッファ
有効荷台寸法	0.9m×(3.0m～4.0m)		
操作方式	機器内手動レバー操作		

サンリフト（三葉工業）
SL－240

特長

■ 荷台巾の伸縮が可能であり、600㎜巾～1200㎜巾の枠組内に設置できます。

■ 工事の進行に応じワイヤーロープのかけ替えなしに、ガイドレールの継足、又はとりはずして揚程を変えることができます。

■ ガイドレールが2本で1本溝リフトに比べて昇降及び荷の積卸時の荷台の横振れが少なく安定しています。

■ ワイヤーロープの切断等により荷台が落下した場合は落下防止装置が作動し荷台は停止します。
（但し、ワイヤーロープの強力が働いている間は作動しません）

積載荷重	240kg
荷台寸法	1250×500～750㎜
最大揚程	60m
電動機	1.2kwﾌﾟﾙ250kg以上
速度	15/18　m/min
ﾜｲﾔｰﾛｰﾌﾟ径	6φ～8φ
操作方式	押ボタン
安全装置	上下限ﾘﾐｯﾄｽｲｯﾁ
	落下防止安全装置
電源	200/220Ｖ3相交流

No.	品名	品番
①	昇降フレーム	L-1001B
②	荷台	L-1002B
③	ヘッドガード	L-1003B
④	ベース	L-1004B
⑤	ガイドレール	L-1005B
⑥	ヘッドシーブ	L-1006B
⑦	移動シーブ	L-1007B
⑧	ウインチ	L-1008B
⑨	下限ﾘﾐｯﾄｽｲｯﾁ	L-1009B
⑩	上限ﾘﾐｯﾄｽｲｯﾁ	L-1000B

Ａ－Ａ矢視図

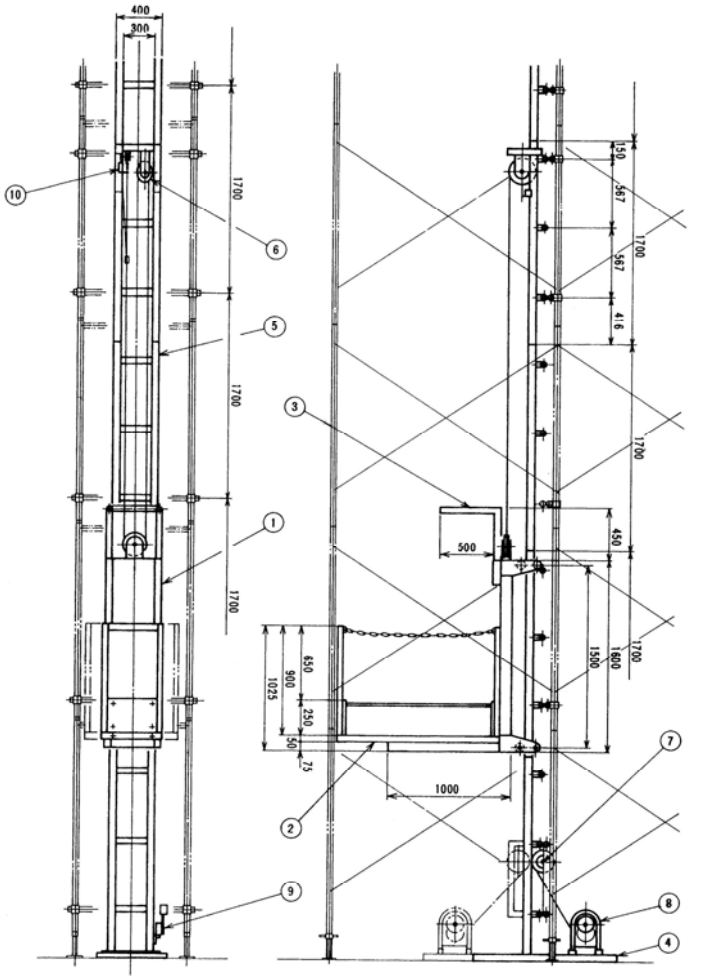

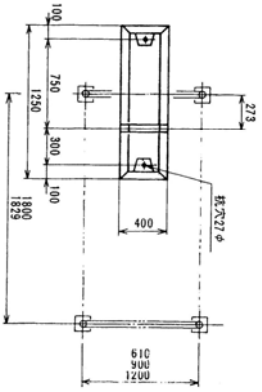

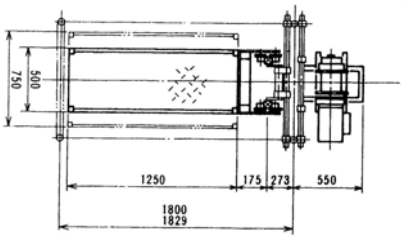

コーナーリフト
SLCL－240 （三成研機）

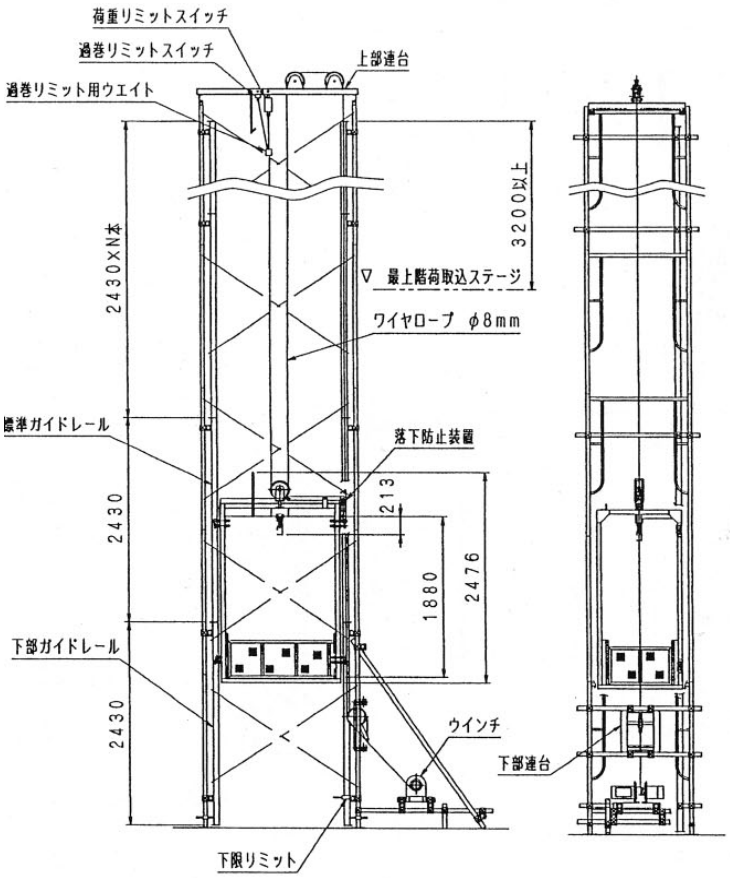

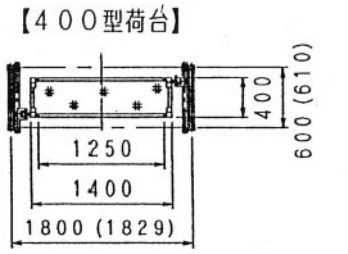

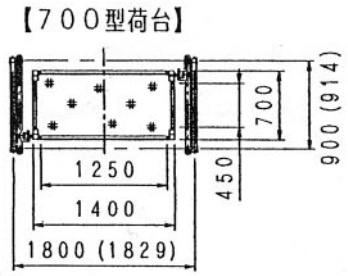

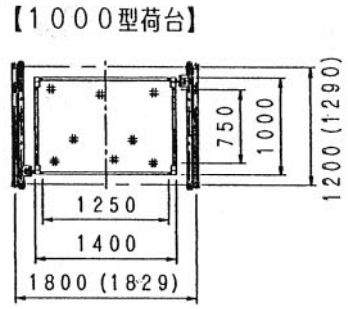

部材重量

部材名		重量(kg)
荷台	400型	120
	700型	150
	1000型	180
上部連台		54
下部連台		24
ウインチ		160
脚部ガイドレール		23
中間ガイドレール		44
頭部ガイドレール		53

仕様

型式	SLCL-240 (400型/700型/1000型)
積載荷重	240kg
最大揚程	60m
電動機	2.3kw～3.7kw
鋼索径	φ8mm
電源	3相　200/220V　50/60Hz
昇降速度	15～17m/18～25m/min　50/60Hz
安全装置	落下防止装置
	過巻リミットスイッチ
	下限リミットスイッチ
	荷重リミットスイッチ

サンリフト（三葉工業）
SL－500

特長

- 900㎜巾の枠組足場内の設置はもちろん単独でも設置することが出来ます。
- 工事の進行に応じ、ワイヤーロープのかけ替えなしに、ガイドレールの継足、又はとりはずして揚程を変えることができます。
- ガイドレールが2本溝なので昇降及び荷の積卸時の荷台の横振れが少なく安定しています。
- ワイヤーロープの切断等により荷台が落下した場合は落下防止装置が作動し荷台は停止します。
  （但し、ワイヤーロープの強力が働いている間は作動しません）
- ガイドレールのジョイントがクサビ式である為、経済性・作業性に富んでいます。

積載荷重	500kg
荷台寸法	1.28×0.8m,1.5×1.2m
最大揚程	60m
電動機	2.5kw
速度	15/18　m/min
ﾜｲﾔｰﾛｰﾌﾟ径	8φ
操作方式	押ボタン式遠隔操作
安全装置	過昇降停止リミット
	自動落下防止装置
電源	200/220Ｖ3相交流

No.	品名
①	ベース
②	ガイドレール
③	ヘッドシーブ
④	昇降フレーム
⑤	荷台
⑥	荷台掛けアーム
⑦	移動シーブ
⑧	リミットスイッチ接触板
⑨	杭又はアンカーボルト
⑩	過昇制限リミットスイッチ
⑪	過降制限リミットスイッチ
⑫	ウインチ
⑬	ワイヤロープ

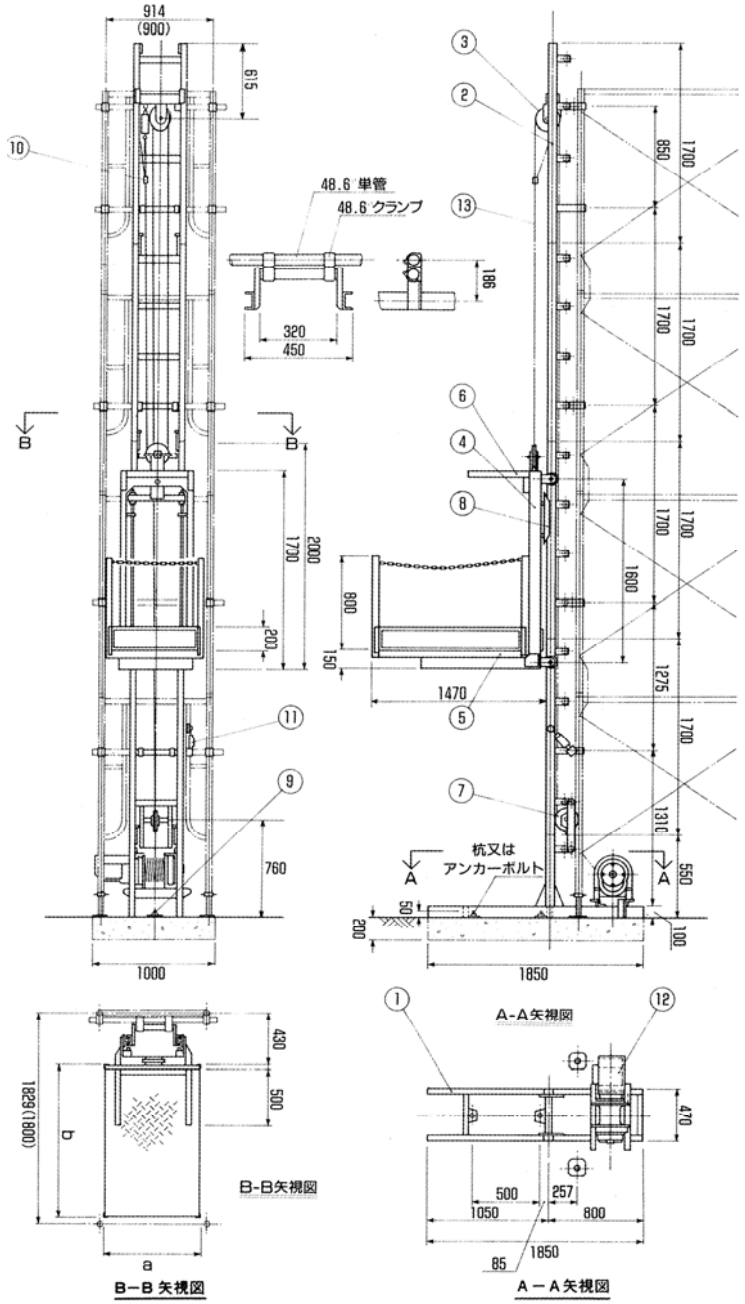

荷台寸法　a×b

SL-500A型　0.8×1.28m
SL-500B型　1.5×1.2m

INOUE

サンリフト（三葉工業）
SL－1000

特長

■ 工事の進行に応じ、ワイヤーロープのかけ替えなしに、ガイドレールの継足、又はとりはずして揚程を変えることができます。

■ ガイドレールが2本溝なので昇降及び荷の積卸時の荷台の横振れが少なく安定しています。

■ ワイヤーロープの切断等により荷台が落下した場合は落下防止装置が作動し荷台は停止します。
（但し、ワイヤーロープの強力が働いている間は作動しません）

■ 巻上ウインチを機械本体に隣接して設置しているので、エレベータービット等への設置に便利です。

積載荷重	1,000kg
荷台寸法	1.5×1.2m,2.0×1.2m,2.5×1.0m
最大揚程	60m
電動機	ﾛｰﾌﾟﾌﾟﾙ750kg以上
速度	最高25m/min
ﾜｲﾔｰﾛｰﾌﾟ径	10φ～12φmm
操作方式	押ボタン式遠隔操作
安全装置	過荷重防止器
	過昇制限ﾘﾐｯﾄｽｲｯﾁ
	過下降制限ﾘﾐｯﾄｽｲｯﾁ
	落下防止装置
電源	200/220Ｖ3相交流

No.	品名
①	ガイドレール
②	ヘッドシーブ
③	昇降フレーム
④	荷台
⑤	荷台掛アーム
⑥	移動シーブ
⑦	リミットスイッチ接触板
⑧	過昇制限リミットスイッチ
⑨	過降制限リミットスイッチ
⑩	ウインチ
⑪	ワイヤーロープ
⑫	過荷重防止器
⑬	基礎コンクリート

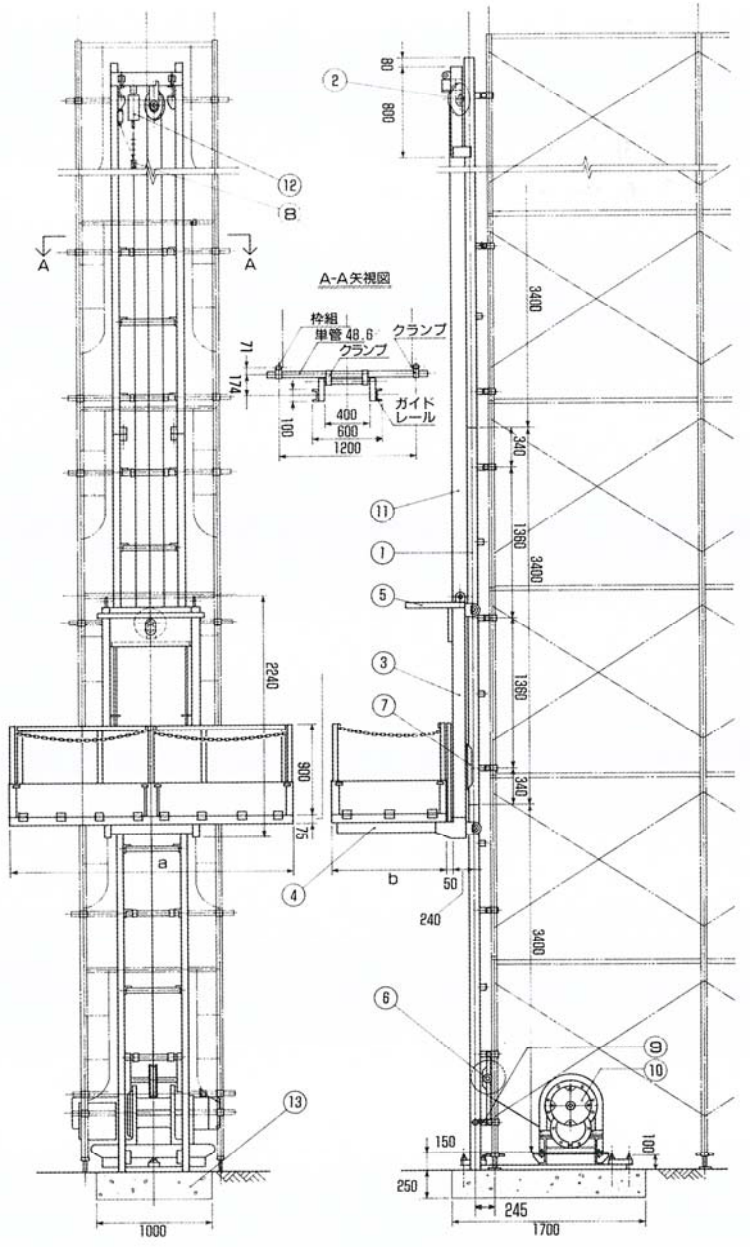

荷台寸法　a×b

SL-1000A型　1.5×1.2m
SL-1000C型　2.0×1.2m
SL-1000B型　2.5×1.0m

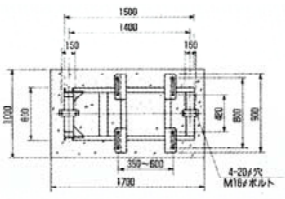

INOUE

スペースリフト
SPL-1000 （三成研機）

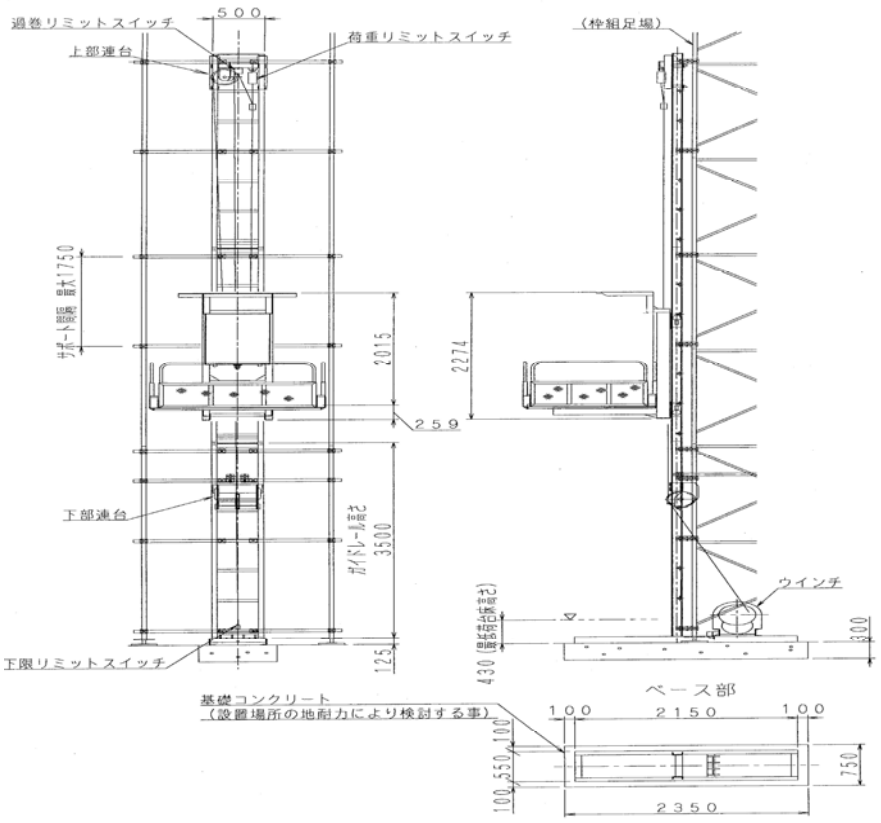

A型

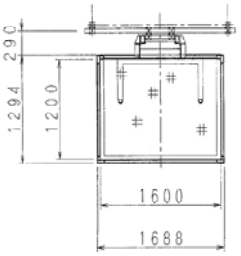

B型

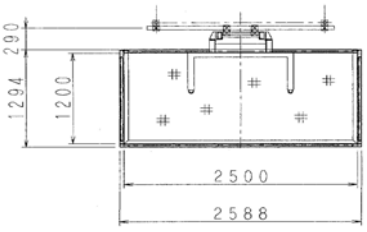

仕様

型式	SPL-1000 (A型/B型)
積載荷重	1000kg
最大揚程	60m
電動機	5.5kw～10kw
鋼索径	φ10mm～φ12mm
電源	3相　200/220V　50/60Hz
昇降速度	15～21m/18～25m/min　50/60Hz
安全装置	落下防止装置
	過巻リミットスイッチ
	下限リミットスイッチ
	荷重リミットスイッチ

ステージガード

C-2.0型

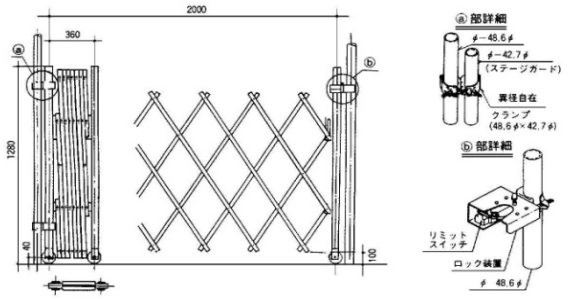

シャルダン間口	2,000
高さ(シャルダン時)	1,100
タタミ幅	360
有効間口	1,640
キャスター幅	—
備　　考	単キャスター

C-3.6型

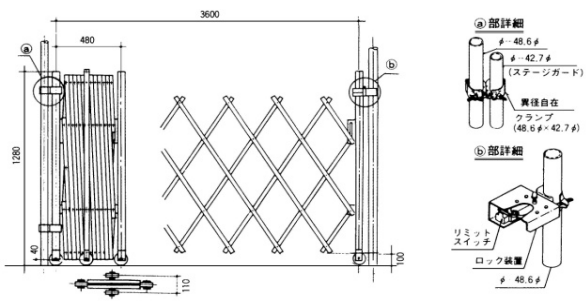

シャルダン間口	3,600
高さ(シャルダン時)	1,100
タタミ幅	480
有効間口	3,120
キャスター幅	170
備　　考	中央部2連キャスター

C-5.4型

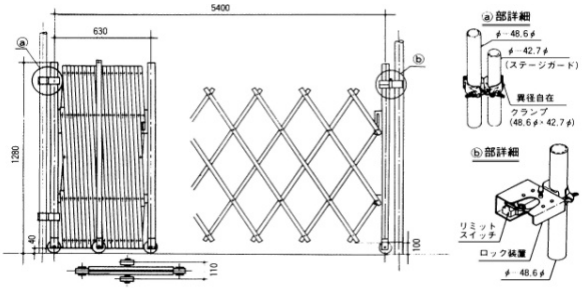

シャルダン間口	5,400
高さ(シャルダン時)	1,100
タタミ幅	630
有効間口	4,770
キャスター幅	170
備　　考	中央部2連キャスター

C-7.2型

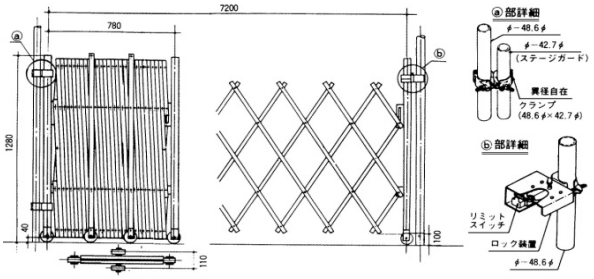

シャルダン間口	7,200
高さ(シャルダン時)	1,100
タタミ幅	780
有効間口	6,240
キャスター幅	170
備　　考	2連キャスター×2

ロック装置

実用新案のワンタッチキャッチのロック装置を採用し、またリミットスイッチを内蔵しておりますので昇降機との連動により、開放状態での昇降機の運行を禁止できます。

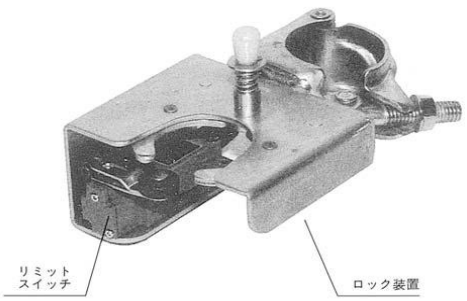

タワークレーン （日立建機）
C－5

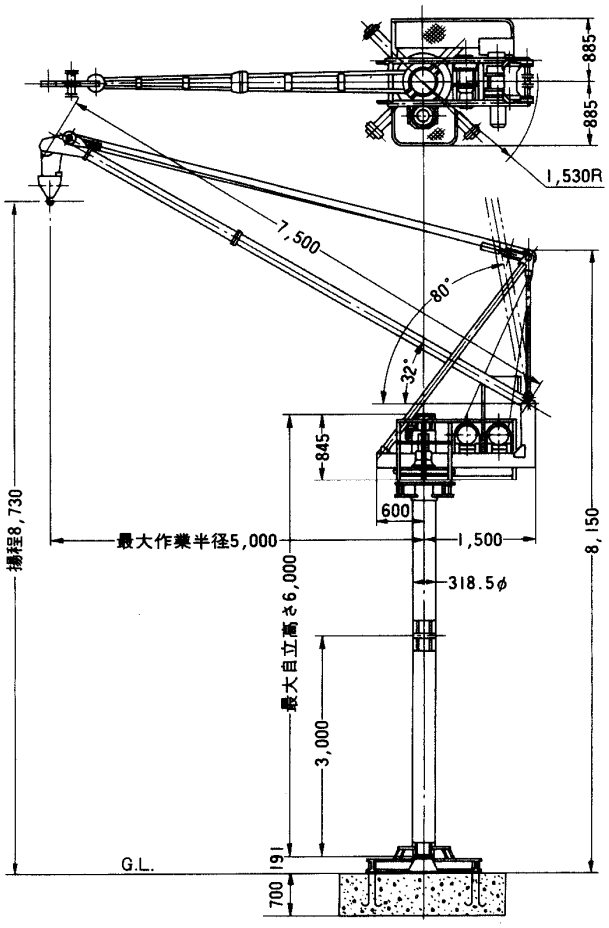

単位：mm

クレーン能力『定格荷重t×作業半径(m)』		1×5	
ブーム長さ	(m)	7.5	
最大揚程	(m)	40	
自立高さ	(m)	6	
電源	(V/Hz)	200/50	220/60
巻上	フック速度 (m/min)	15	18
巻上	ロープ径 (mm)×掛数	10φ×2	
巻上	電動機出力 (kw)	3.7 4P	
起伏	ロープ速度 (m/min)	10	12
起伏	ロープ径 (mm)×掛数	10φ×6	
起伏	ブーム角度	32° ～ 80°	
起伏	電動機出力 (kw)	1.2 4P	
旋回	旋回範囲	360°	
旋回	速度 (rpm)	0.6	0.72
旋回	電動機出力 (kw)	0.2 4P	
クライミング	速度 (m/min)(巻上ウインチ使用)	7.5	9
クライミング	ストローク (m)	3	
クライミング	ロープ径 (mm)	12φ	
本体重量(ベースフレーム除く) (t)		約1.5	
最大設置高さ	(m)	33	
マスト長さ	(m/1本)	3	
マスト長さ	(kg/1本)	290	
安全装置	過負荷防止装置(ロードリミッター) 過巻防止装置 起伏制限装置 本体落下防止装置 旋回制限装置		

●基礎施工例

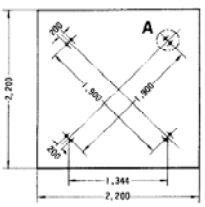

■ マスト2本でマストささえのなしときは
寸法(2,200□×700)の基礎が必要です。

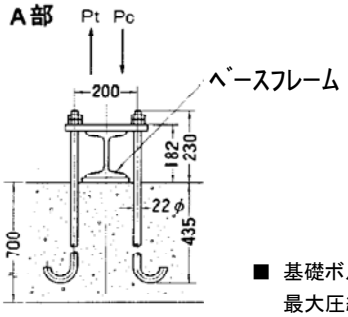

■ 基礎ボルト埋込みは4ヶ所です。1ヶ所に
最大圧縮力(Pc)3,500kg、最大引張力(Pt)
2,300kgがかかりますから、基礎は
(Pc)、(Pt)に耐えられるように施工してください。

タワークレーン （北川鉄工所）

JCL－008Ⅱ

8t-m起伏ジブ式クライミングクレーン

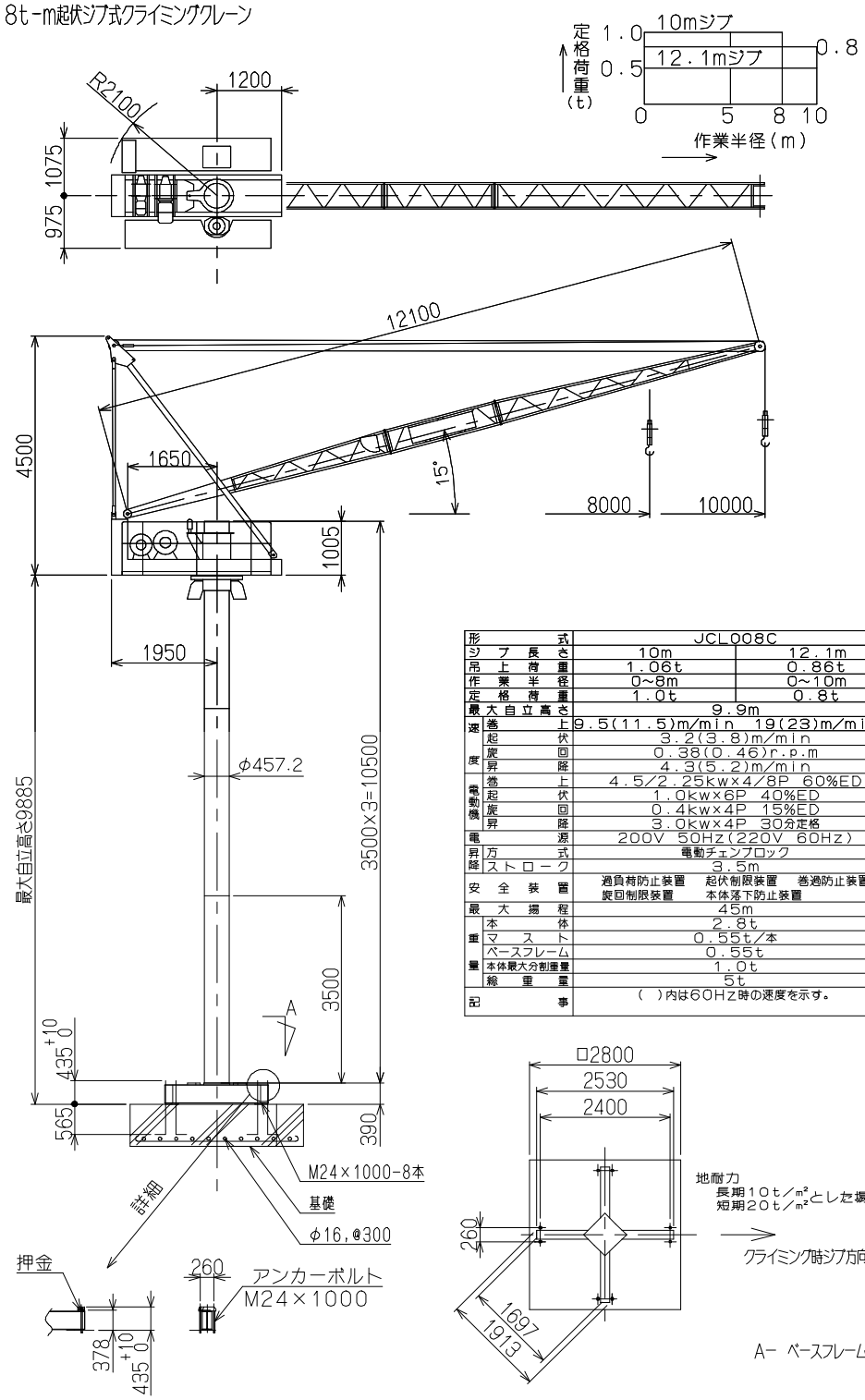

形式	JCL008C	
ジブ長さ	10m	12.1m
吊上荷重	1.06t	0.86t
作業半径	0~8m	0~10m
定格荷重	1.0t	0.8t
最大自立高さ	9.9m	
速度 巻上	9.5(11.5)m/min	19(23)m/min
速度 起伏	3.2(3.8)m/min	
速度 旋回	0.38(0.46)r.p.m	
速度 昇降	4.3(5.2)m/min	
電動機 巻上	4.5/2.25kw×4/8P 60%ED	
電動機 起伏	1.0kw×6P 40%ED	
電動機 旋回	0.4kw×4P 15%ED	
電動機 昇降	3.0kw×4P 30分定格	
電源	200V 50Hz(220V 60Hz)	
昇降 方式	電動チェンブロック	
昇降 ストローク	3.5m	
安全装置	過負荷防止装置 起伏制限装置 巻過防止装置 旋回制限装置 本体落下防止装置	
最大揚程	45m	
重量 本体	2.8t	
重量 マスト	0.55t/本	
重量 ベースフレーム	0.55t	
重量 本体最大分割重量	1.0t	
重量 総重量	5t	
記事	（ ）内は60Hz時の速度を示す。	

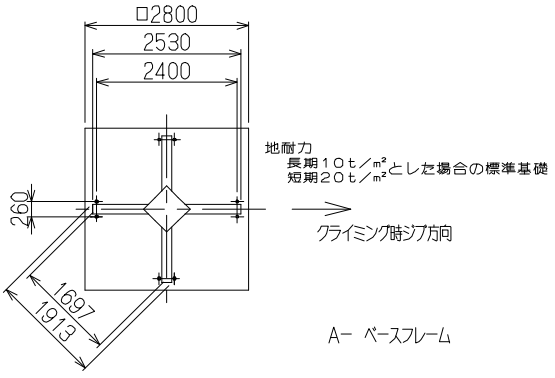

タワークレーン （日立建機）
C－10

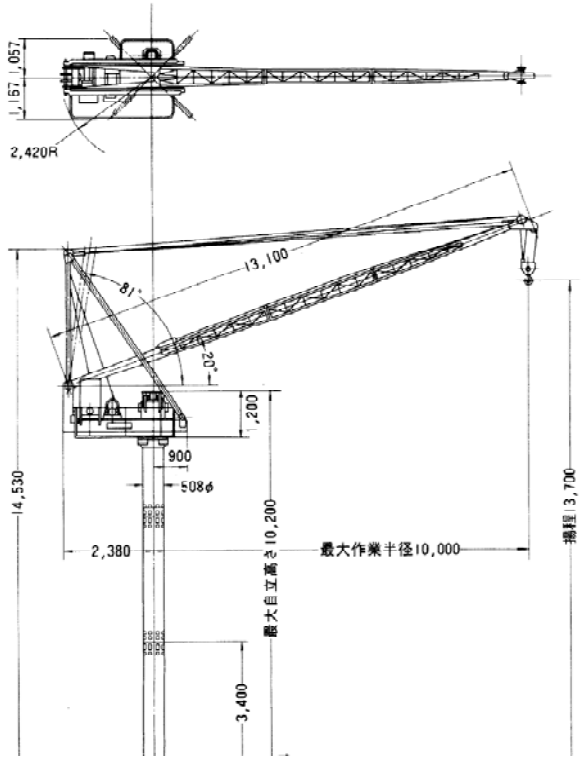

クレーン能力『定格荷重t×作業半径(m)』		1×10	
ブーム長さ	(m)	13.1	
最大揚程	(m)	50	
自立高さ	(m)	10.2	
電源	(V/Hz)	200/50	220/60
巻上	フック速度 (m/min)	19	22.8
	ロープ径 (mm)×掛数	10φ×2	
	電動機出力 (kw)	7.5 6P	
起伏	ロープ速度 (m/min)	10	12
	ロープ径 (mm)×掛数	10φ×6	
	ブーム角度	32° ～ 80°	
	電動機出力 (kw)	2.5 4P	
旋回	旋回範囲	360°	
	速度 (rpm)	0.53	0.62
	電動機出力 (kw)	0.4 4P	
クライミング	速度 (m/min)(巻上ウインチ使用)	6.3	7.6
	ストローク (m)	3.4	
	ロープ径 (mm)	14φ	
本体重量(ベースフレーム除く) (t)		約3.5	
最大設置高さ	(m)	37.4(最大揚程時)	
マスト長さ	(m/1本)	3.4	
マスト重量	(kg/1本)	750	
安全装置	過負荷防止装置(ロードリミッター) 過巻防止装置 起伏制限装置 本体落下防止装置 旋回制限装置		

●基礎施工例

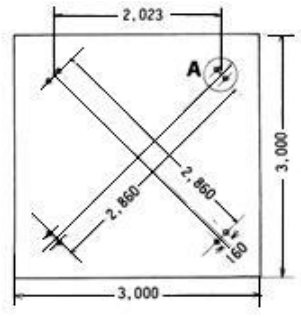

■ マスト3本でマストささえのなしときは
寸法(3,000□×800)の基礎が必要です。

A部

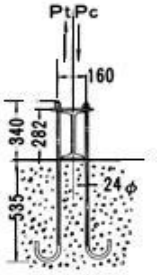

■ 基礎ボルト埋込みは4ヶ所です。1ヶ所に
最大圧縮力(Pc)6,400kg、最大引張力(Pt)
3,300kgがかかりますから、基礎は
(Pc)、(Pt)に耐えられるように施工してください。

タワークレーン （北川鉄工所）

JCL－015Ⅱ

15t-m起伏ジブ式クライミングクレーン

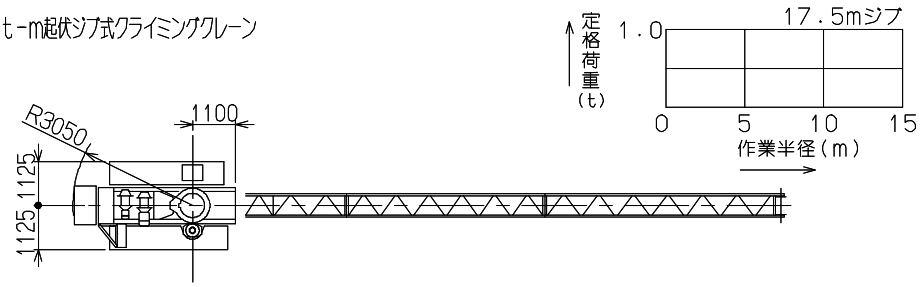

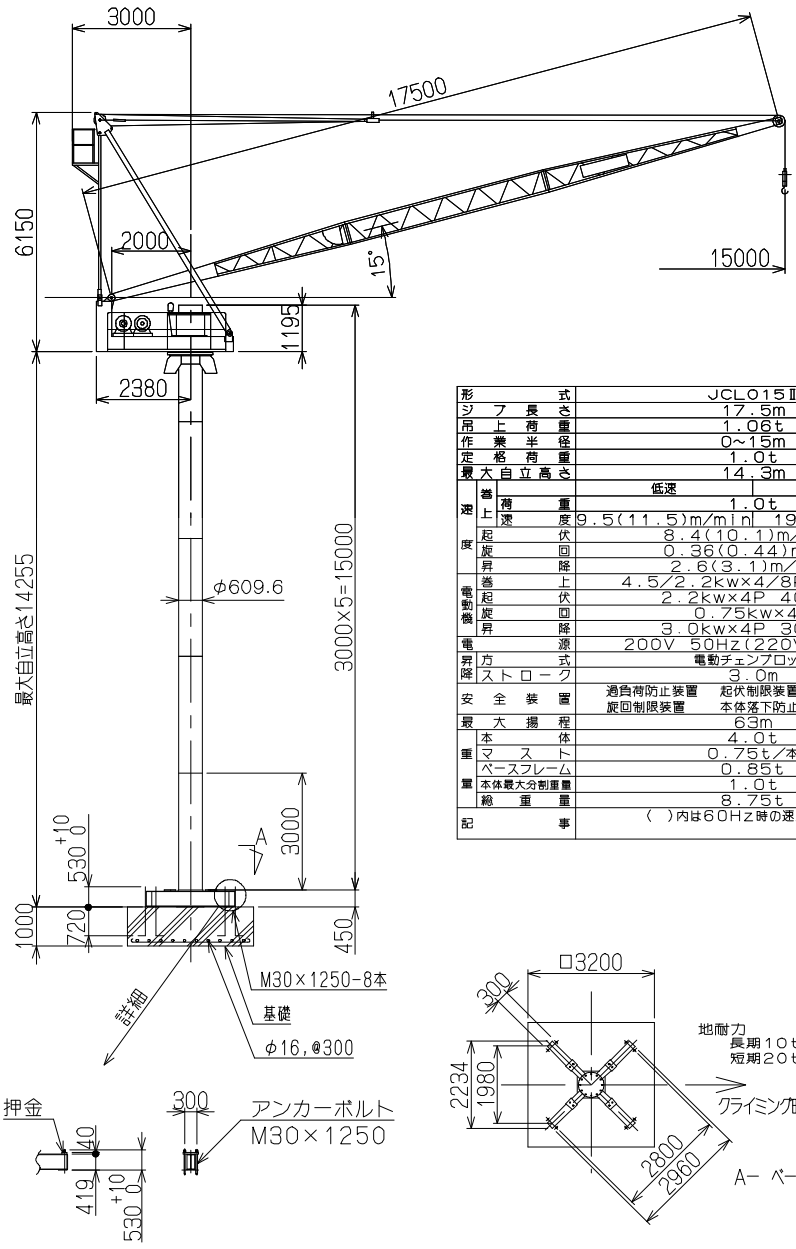

形式		JCL015Ⅱ
ジブ長さ		17.5m
吊上荷重		1.06t
作業半径		0~15m
定格荷重		1.0t
最大自立高さ		14.3m
速度	巻上	低速 / 高速
	荷重	1.0t
	速度	9.5(11.5)m/min / 19(23)m/min
	起伏	8.4(10.1)m/min
	旋回	0.36(0.44)r.p.m
	昇降	2.6(3.1)m/min
電動機	巻上	4.5/2.2kw×4/8P 60%ED
	起伏	2.2kw×4P 40%ED
	旋回	0.75kw×4P
	昇降	3.0kw×4P 30分定格
電源		200V 50Hz(220V 60Hz)
昇降	方式	電動チェンブロック
	ストローク	3.0m
安全装置		過負荷防止装置 起伏制限装置 巻過防止装置 旋回制限装置 本体落下防止装置
最大揚程		63m
重量	本体	4.0t
	マスト	0.75t/本
	ベースフレーム	0.85t
	本体最大分割重量	1.0t
	総重量	8.75t
配事		（ ）内は60Hz時の速度を示す。

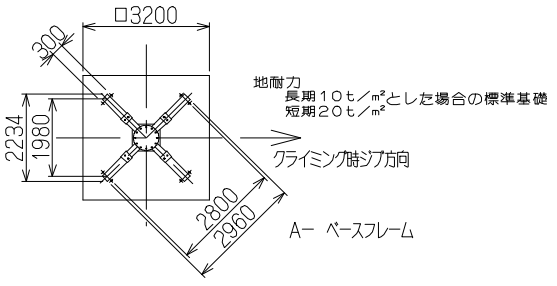

INOUE

タワークレーン （北川鉄工所）

JCL－022Ⅱ

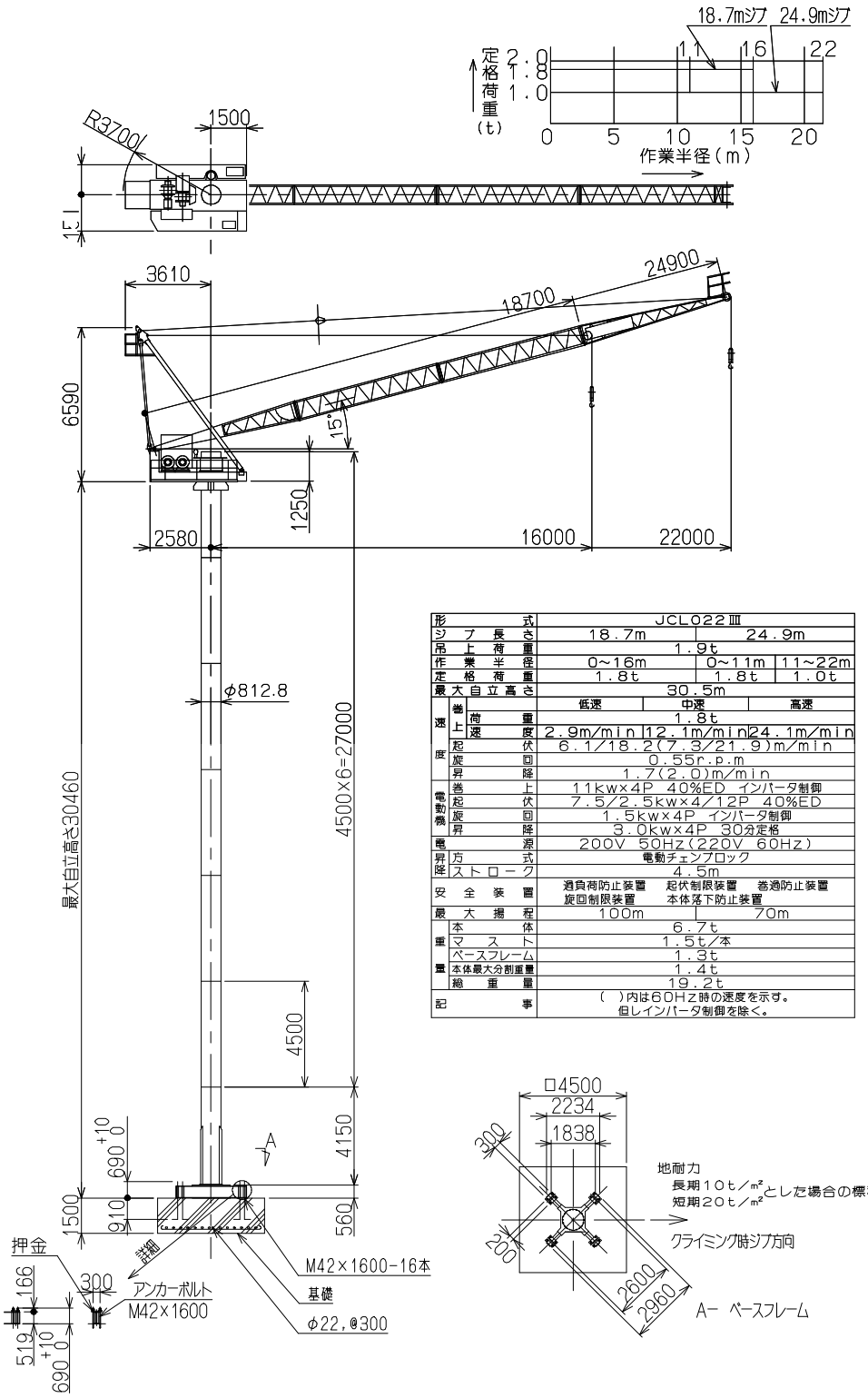

形式		JCL022Ⅲ		
ジブ長さ		18.7m	24.9m	
吊上荷重		1.9t		
作業半径		0~16m	0~11m	11~22m
定格荷重		1.8t	1.8t	1.0t
最大自立高さ		30.5m		
速度	巻上	低速	中速	高速
	荷重	1.8t		
	速度	2.9m/min	12.1m/min	24.1m/min
	起伏	6.1/18.2(7.3/21.9)m/min		
	旋回	0.55r.p.m		
	昇降	1.7(2.0)m/min		
電動機	巻上	11kw×4P 40%ED インバータ制御		
	起伏	7.5/2.5kw×4/12P 40%ED		
	旋回	1.5kw×4P インバータ制御		
	昇降	3.0kw×4P 30分定格		
電源		200V 50Hz(220V 60Hz)		
昇降	方式	電動チェンブロック		
	ストローク	4.5m		
安全装置		過負荷防止装置 起伏制限装置 巻過防止装置 旋回制限装置 本体落下防止装置		
最大揚程		100m	70m	
重量	本体	6.7t		
	マスト	1.5t/本		
	ベースフレーム	1.3t		
	本体最大分割重量	1.4t		
	総重量	19.2t		
記事		( )内は60Hz時の速度を示す。 但しインバータ制御を除く。		

タワークレーン （石川島播磨重工業）
JCC－180U

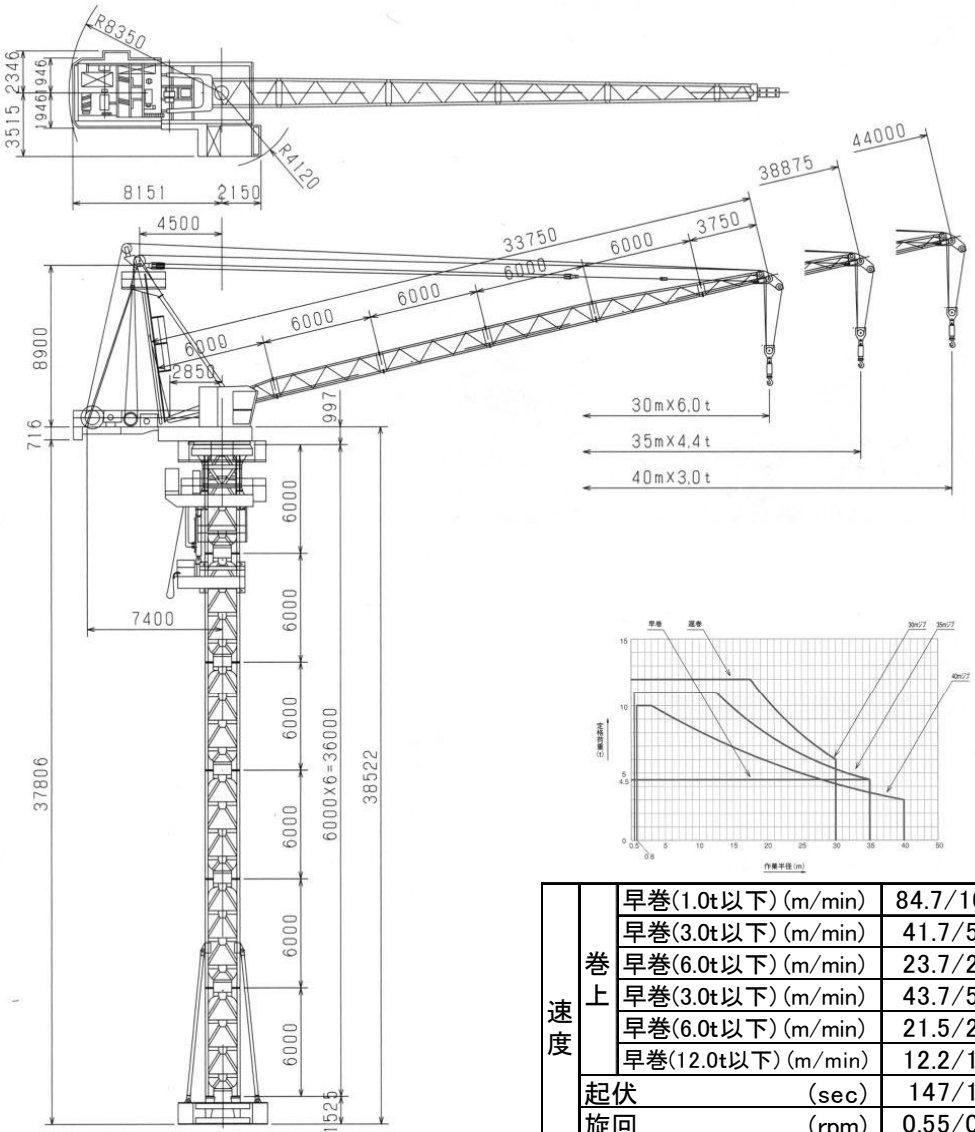

速度	巻上	早巻(1.0t以下) (m/min)	84.7/102.9
		早巻(3.0t以下) (m/min)	41.7/50.7
		早巻(6.0t以下) (m/min)	23.7/28.7
		早巻(3.0t以下) (m/min)	43.7/53.1
		早巻(6.0t以下) (m/min)	21.5/26.2
		早巻(12.0t以下) (m/min)	12.2/14.8
	起伏 (sec)		147/121
	旋回 (rpm)		0.55/0.66
	昇降 (m/min)		0.33/0.396
電源 (V)			200/220or400/440
周波数 (HZ)			50/60
揚程	4本掛時 (m)		100
	8本掛時 (m)		95
最大自立高		1.0型 (m)	27
		1.2型 (m)	36
電動機	巻上 (Kw/%ED)		40/25
	起伏 (Kw/%ED)		25/25
	旋回 (Kw/%ED)		8.5/25
	昇降 (Kw/%ED)		15/連続

タワークレーン （北川鉄工所）

JCL－030Ⅱ

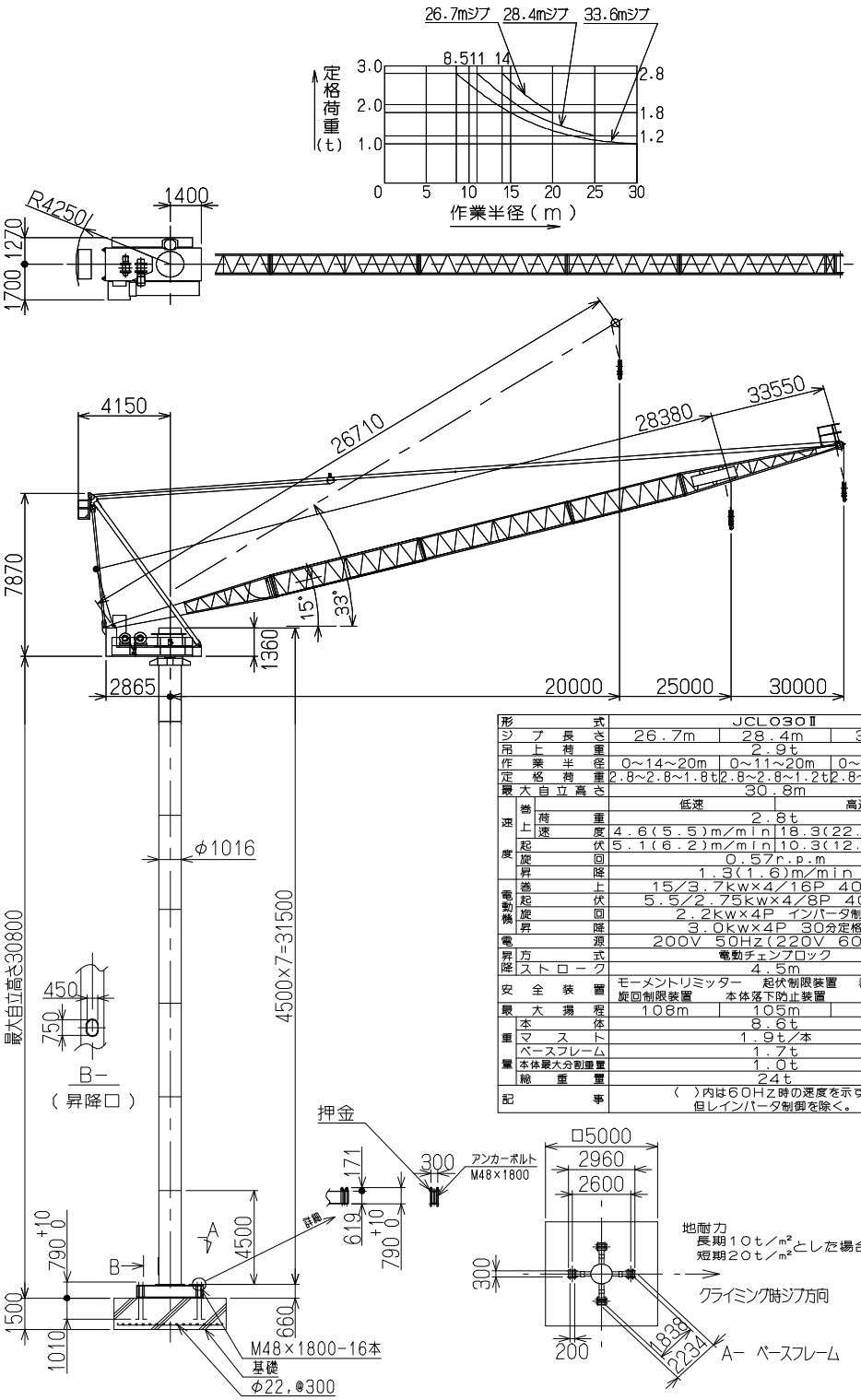

形式		JCL030Ⅱ		
ジブ長さ		26.7m	28.4m	33.6m
吊上荷重		2.9t		
作業半径		0~14~20m	0~11~20m	0~8.5~30m
定格荷重		2.8~2.8~1.8t	2.8~2.8~1.2t	2.8~2.8~1.0t
最大自立高さ		30.8m		
速度	巻上 荷重	低速	高速	
	巻上 速度	2.8t		
		4.6(5.5)m/min	18.3(22.0)m/min	
	起伏	5.1(6.2)m/min	10.3(12.3)m/min	
	旋回	0.57r.p.m		
	昇降	1.3(1.6)m/min		
電動機	巻上	15/3.7kw×4/16P 40%ED		
	起伏	5.5/2.75kw×4/8P 40%ED		
	旋回	2.2kw×4P インバータ制御		
	昇降	3.0kw×4P 30分定格		
電源		200V 50Hz(220V 60Hz)		
昇降方式		電動チェンブロック		
ストローク		4.5m		
安全装置		モーメントリミッター 起伏制限装置 巻過防止装置 旋回制限装置 本体落下防止装置		
最大揚程		108m	105m	100m
重量	本体	8.6t		
	マスト	1.9t/本		
	ベースフレーム	1.7t		
	本体最大分割重量	1.0t		
	総重量	24t		
記事		（ ）内は60HZ時の速度を示す。 但しインバータ制御を除く。		

タワークレーン （北川鉄工所）

JCL－040Ⅱ

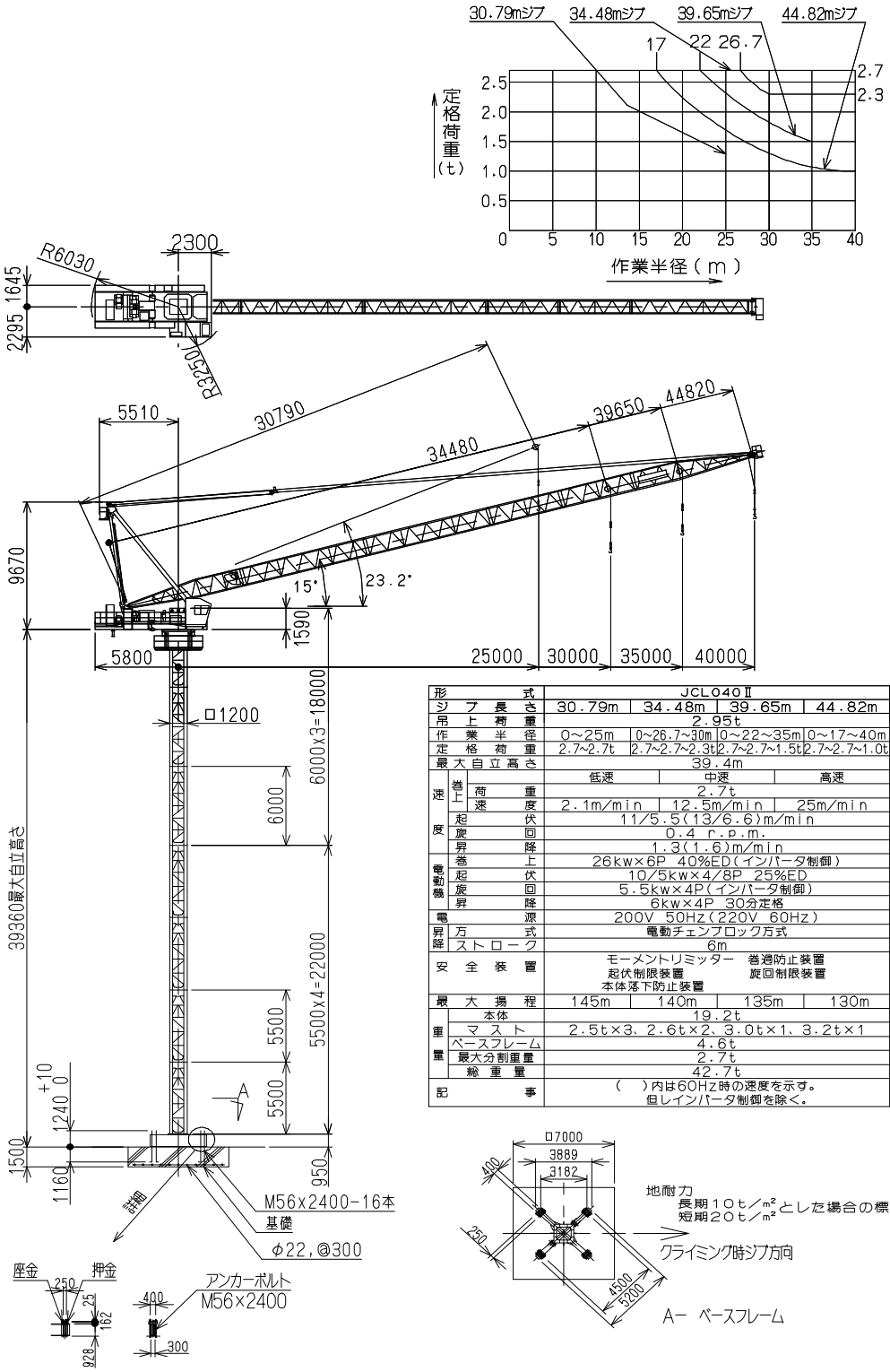

形式		JCL040Ⅱ			
ジブ長さ		30.79m	34.48m	39.65m	44.82m
吊上荷重		2.95t			
作業半径		0～25m	0～26.7～30m	0～22～35m	0～17～40m
定格荷重		2.7～2.7t	2.7～2.7～2.3t	2.7～2.7～1.5t	2.7～2.7～1.0t
最大自立高さ		39.4m			
速度	巻上	低速	中速		高速
	荷重	2.7t			
	速度	2.1m/min	12.5m/min		25m/min
	起伏	11/5.5(13/6.6)m/min			
	旋回	0.4 r.p.m.			
	昇降	1.3(1.6)m/min			
電動機	巻上	26kw×6P 40%ED(インバータ制御)			
	起伏	10/5kw×4/8P 25%ED			
	旋回	5.5kw×4P(インバータ制御)			
	昇降	6kw×4P 30分定格			
電源		200V 50Hz(220V 60Hz)			
昇降	方式	電動チェンブロック方式			
	ストローク	6m			
安全装置		モーメントリミッター 巻過防止装置 起伏制限装置 旋回制限装置 本体落下防止装置			
最大揚程		145m	140m	135m	130m
重量	本体	19.2t			
	マスト	2.5t×3、2.6t×2、3.0t×1、3.2t×1			
	ベースフレーム	4.6t			
	最大分割重量	2.7t			
	総重量	42.7t			
記事		（ ）内は60Hz時の速度を示す。 但しインバータ制御を除く。			

タワークレーン　（小川製作所）

OTS－120N

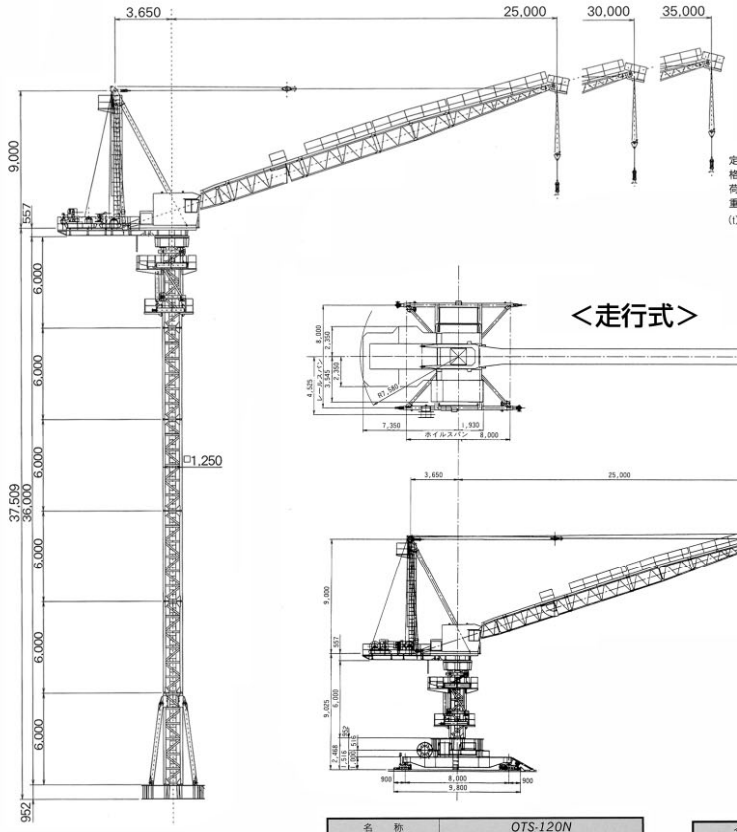

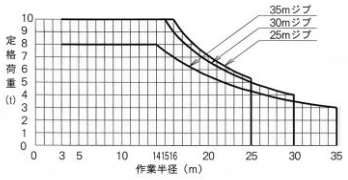

＜走行式＞

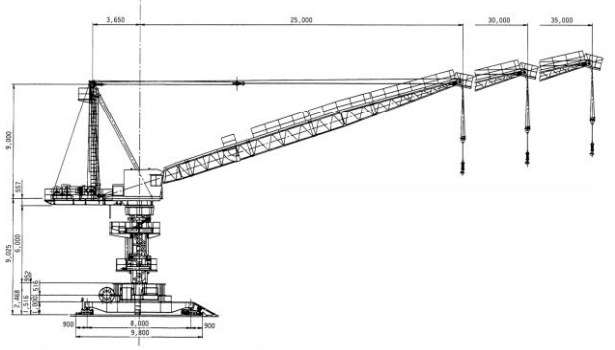

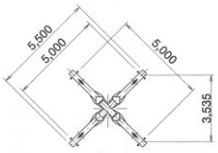

名称				OTS-120N		
形式				5325	4030	3035
定格荷重			t	5.3－10	4－10	3－8
作業半径			m	3－16－25	3－15－30	3－14－35
揚程			m	150		
速度	巻上	60Hz	m/min	高速	54/108　3t/0t	
			m/min	低速	18/ 36　10t/0t	
		50Hz	m/min	高速	45/ 90　3t/0t	
			m/min	低速	15/ 30　10t/0t	
	起伏	60Hz	sec	109		
		50Hz	sec	132		
	旋回	60Hz	r.p.m.	0.65		
		50Hz	r.p.m.	0.54		
	クライミング	60Hz	m/min	0.52		
		50Hz	m/min	0.43		
電動機	巻上		kw	親	40　6P　25%ED	
			kw	子	22　4P　CONT	
	起伏		kw	15　4P　15%ED		
	旋回		kw	4.8　4P　30min		
	クライミング		kw	5.5　4P　CONT		
電源容量			kva	100		
電源			v	440/60Hz　400/50Hz		
操作				運転室		
自立マスト最高高さ			m	36		
架台				平面架台または折りたたみ架台		

※号機により巻上速度・電動機出力が異なります。

名称				OTS-120N走行式		
形式				5325	4030	3035
定格荷重			t	5.3－10	4－10	3－8
作業半径			m	3－16－25	3－15－30	3－14－35
揚程			m	150		
速度	巻上	60Hz	m/min	高速	54/108　3t/0t	
			m/min	低速	18/ 36　10t/0t	
		50Hz	m/min	高速	45/ 90　3t/0t	
			m/min	低速	15/ 30　10t/0t	
	起伏	60Hz	sec	109		
		50Hz	sec	132		
	旋回	60Hz	r.p.m.	0.65		
		50Hz	r.p.m.	0.54		
	走行		m/min	8.43		
電動機	巻上		kw	親	40　6P　25%ED	
			kw	子	22　4P　CONT	
	起伏		kw	15　4P　15%ED		
	旋回		kw	4.8　4P　30min		
	走行		kw	3.7×2　4P　CONT		
電源容量			kva	100		
電源			v	440/60Hz　400/50Hz		
操作				運転室		

資 格 等 一 覧 表

・諸届出、資格等一覧表 （労安衛法、クレーン則）

		クレーン			移動式クレーン			デリック			エレベータ			建設用リフト		
当該工事機械等		タワークレーン、天井クレーン、ジブクレーン、テルハ、簡易タワークレーン、ゴライアスクレーン、門型トランスポータ、移動四脚デリック			トラッククレーン、クローラクレーン、ホイールクレーン、トラクタークレーン、起重機船等、移動式ジブクレーン(3t未満)、移動式(タイヤ式)			ガイデリック、三脚デリック、軽便三脚デリック、ジンポール、エレベータ用ブーム、二又等股			人荷エレベータ、ロングスパンエレベータ			(積載荷重0.25t以上のもの)、コンクリートエレベータ、ユニバーサルリフト、複式ユニバーサルリフト、ロングリフト、貨物リフト、土砂ホッパ用スキップ揚、土砂揚タワー		
ガイドレールの高さ、積載荷重、吊上げ荷重、能力		0.5t未満	3t未満	3t以上	0.5t未満	3t未満	3t以上	0.5t未満	2t未満	2t以上	025t未満	1t未満	1t以上	10m未満	18m未満	18m以上
適用除外		○			○			○			○			○		
設置時	設置報告		○			○	○		○			○				
	設置届			○						○			○			○
	落成検査			○						○			○			○
	組立て等の作業指導者		○	○					○	○		○	○		○	○
検査証	有効期間			2年			2年			2年			2年			廃止
	性能検査			○			○			○			○			
定期自主検査点検	一年自主検査		○	○		○	○		○	○		○				
	一月自主検査		○	○		○	○		○	○		○	○		○	○
	作業開始前の点検		○	○		○	○		○	○					○	○
	暴風後等の点検		○	○					○	○		○	○		○	○
荷重試験	定荷重		年次	性能検査、年次検査		年次	性能検査、年次検査		年次	性能検査、年次検査			性能			
	過荷重		設置時	落成		設置時	製造		設置時	落成		設置時	落成			落成
報告	休止報告			○			○			○						
	事故報告		○	○		○	○		○	○		○	○		○	○
	検査証の返還			○			○			○			○			○
免許資格	運転免許			5t以上 ○			5t以上 ○			5t以上 ○		運転方法を教えたもの				
	運転の特別教育		5t未満 ○			5t未満 ○			5t未満 ○						○	○
	玉掛資格			1t以上 ○			1t以上 ○			1t以上 ○						
	玉掛の特別教育		1t未満 ○			1t未満 ○			1t未満 ○							
	技能講習			5t以上 ○			1t～5t ○									

賃貸条件

- 賃貸料金は1日1枚（本、個）当りの価格です。
  【賃貸使用期限が30日未満の場合は、30日分の賃貸料となります。（保証期間）】
- 受渡場所は、当社指定場所となります。
- 貸出、返納運賃は貴社の御負担とします。
- 契約と同時に保証金を申し受けます。
- 基本管理費は、当社工場内での積み降し、検収及び一般整備を含んだものとし、
  賃貸品全品にかかるものです。
- 返納品検収の際、不良とみなされるものは別として、
  判断のつけにくいものに対しては、特別修理代を別途請求致します。
- 未使用返品が生じた場合、規程の出入庫手数料を頂くことになります。
- 紛失、又は不良が生じた場合は、弁償単価より弁済金を頂きます。
- 返品の際は、規格別数量を明記した送り状を持参の上原則として双方立合いの上、
  検収すること。尚、賃借人の立合いなき場合は、運送者を代行とみなし当社検収基準に依り
  受領書の発行を行います。
- 返品の際、当社製品以外のものは、受納致しかねますので、御協力お願い致します。
- ガス及び電気使用等、当社製品に加工又は変化をきたす状態になった場合は、
  すべて不良品査定になりますので御注意ください。

入出庫時間

平　日　午前8時～午後4時迄

土曜日　午前8時～午後3時迄

時間外入出庫はご遠慮させていただきます。

以上の通りよろしく御協力の程お願い申しあげます。

- 返納の際は、必ず『送り状』を御持参ください。
- 当工場内では、荷物の積降にフォークリフトを使用しております。
  返品の際は、バタ角を御使用願います。

● 本　社

〒　370－0849　　群馬県高崎市八島町265　　イノウエビル
TEL　027-322-1143　　FAX　027-325-5201

● 仮設事業部

〒　370－0024　　群馬県高崎市八幡原町1986
レンタル部　　TEL　027-320-2311（各部共通）FAX　027-347-2680
工　事　部　　TEL　027-320-2343

INOUE

● 土木事業部

〒 370－0024　群馬県高崎市八幡原町2079－2
機械部・工事部　　TEL 027-347-1961 FAX 027-347-1971

● 埼玉営業所

〒 350－0158　埼玉県比企郡川島町伊草290－1
TEL 049-299-1143　　FAX 049-299-1157

INOUE

（　　）設置報告書

様式第9号（第11条、第61条関係）

事業の種類			
事業の名称			
事業の所在地	電話（　　）		
設置地			
種類及び型式			
つり上げ荷重	t	設置予定年月日	平成　　年　　月　　日
製造者名		製造年月日	年　　月　　日

平成　　年　　月　　日

報告者　氏　名　　㊞

労働基準監督署長　殿

備考

1　表題の（　）内には、クレーン又は移動式クレーンの別を記入すること。

2　「事業の種類」の欄は、日本標準産業分類（中分類）による分類を記入すること。

3　氏名を記載し、押印することに代えて、署名することができる。

（　　）設置報告書

様式第29号（第145条、第202条関係）

事業の種類			
事業の名称			
事業の所在地	電話（　　）		
設置地			
種類及び型式			
積載荷重	t	設置予定年月日	平成　　年　　月　　日
製造者名		製造年月日	年　　月　　日

平成　　年　　月　　日

報告者　氏　名　　㊞

労働基準監督署長　殿

備考

1　表題の（　　）内には、エレベーター又は簡易リフトの別を記入すること。

2　「事業の種類」の欄は、日本標準産業分類（中分類）による分類を記入すること。

3　氏名を記載し、押印することに代えて、署名することができる。

株式会社井ノ上行

担当者：　　宛

発　注　書

平成　　年　　月　　日

会社名		発注者名	
会社住所		TEL	
		FAX	
現場名		新規　／　継続 ※新規の場合は必ず案内図を添付してください	
現場住所		TEL	
		FAX	
緊急連絡先			

受渡方法	自社便　／　井ノ上便	納入希望日時	月　　日　　時頃
納入場所		使用期間	

No	品　　名	規　　格	数　量	備　考	ﾁｪｯｸ
1					
2					
3					
4					
5					
6					
7					
8					
9					
10					
11					
12					
13					
14					
15					
16					
17					
18					
19					

仮設事業部 FAX 027-347-2680
埼玉支店　 FAX 0480-90-1987
土木事業部 FAX 027-347-1971

2009. 12